olivetti

d-Copia 1800MF
d-Copia 2200MF

Εγχειρίδιο χρήσης

GR

550505el

ΔΗΜΟΣΙΕΥΣΗ ΤΗΣ:
Olivetti S.p.A.
Gruppo Telecom Italia
Via Jervis, 77 - 10015 Ivrea (ITALY)
www.olivetti.com

Copyright © 2009, Olivetti
All rights reserved

Το διπλανό σύμβολο πιστοποιεί ότι το προϊόν ανταποκρίνετε στα στάνταρ ποιότητας.

Ο κατασκευαστής διατηρεί το δικαίωμα οποτεδήποτε και χωρίς προειδοποίηση να κάνει τροποποιήσεις στο προϊόν που περιγράφετε σ΄αυτό το εγχειρίδιο.

ENERGY STAR είναι το κατατεθέν σήμα στην Αμερική.

Το ENERGYSTAR ιδρύθηκε στην Αμερική από το Υπουργείο για την προστασία του περιβάλλοντος και είναι ένα πρό γραμμα που δίνει απάντηση στην ανάγκη διαφύλαξης του περιβάλλοντος και προωθεί την μελέτη και την χρήση εξο πλισμού γραφείου με πιό υψηλή απόδοση σχετικά με την ενέργεια που απορροφά

Εφιστούμε την προσοχή σας στις παρακάτω πράξεις που μπορούν να θέσουν σε κίνδυνο την γνησιότητα που πιστο ποιείται παραπάνω αλλά και τα χαρακτηριστικά του προϊόντος:

- Λανθασμένη ηλεκτρική τροφοδότηση;
- Λανθασμένη εγκατάσταση ή χρήση ή ακατάλληλη χρήση σχετικά με τις προειδοποιήσεις που αναφέρονται στο εγχειρίδιο χρήσης που παρέχεται μαζί με το προϊόν;
- Αντικατάσταση μερών ή αυθεντικών αξεσουάρ με άλλα προϊόντα που δεν εγκρίνονται από τον κατασκευαστή, ή εκ μέρους μη εξουσιοδοτημένου προσωπικού.

Διατηρούνται όλα τα δικαιώματα. Κανένα τμήμα αυτού του εγγράφουν δεν μπορεί να αναπαραχθεί ή αποσταλεί με οποιαδήποτε μορφή ή μέσο, ηλεκτρονικό και μη, συμπεριλαμβανομένης της φωτοτυπίας, αντιγραφής ή άλλης, χωρίς έγγραφη εξουσιοδότηση από τον εκδότη.

Εισαγωγή

Σας ευχαριστούμε για την αγορά του d-Copia 1800MF/d-Copia 2200MF.

Το παρόν εγχειρίδιο χρήσης έχει ως στόχο να σας βοηθήσει στη σωστή λειτουργία του μηχανήματος, στην εκτέλεση της συντήρησης ρουτίνας και στη λήψη απλών μέτρων αντιμετώπισης προβλημάτων, όπου αυτό χρειάζεται, έτσι ώστε να μπορείτε να διατηρείτε πάντοτε το μηχάνημα σε καλή κατάσταση. Διαβάστε αυτό το εγχειρίδιο χρήσης πριν ξεκινήσετε τη χρήση του μηχανήματος και φυλάξτε το κοντά στο μηχάνημα έτσι ώστε να μπορείτε εύκολα να ανατρέχετε σε αυτό. Σας συνιστούμε να χρησιμοποιείτε αναλώσιμα της δικής μας εταιρείας. Δε αναλαμβάνουμε καμία ευθύνη για όποια ζημιά ήθελε προκληθεί από τη χρήση αναλωσίμων τρίτων στο παρόν μηχάνημα.

Στο παρόν Εγχειρίδιο χρήσης, το d-Copia 1800MF αναφέρεται ως το "μοντέλο των 18 ppm" και το d-Copia 2200MF ως το "μοντέλο των 22 ppm" αντίστοιχα.

Νομικές πληροφορίες και πληροφορίες ασφαλείας

Διαβάστε τις πληροφορίες αυτές, προτού χρησιμοποιήσετε το μηχάνημά σας. Στο κεφάλαιο αυτό παρουσιάζονται τα εξής θέματα:

- Νομικές πληροφορίες ii
- Πρόγραμμα Energy Star iii
- Συμβάσεις ασφαλείας iv
- Ετικέτες προσοχής vi
- Προφυλάξεις κατά την εγκατάσταση vii
- Παροχή ρεύματος/γείωση του μηχανήματος viii
- Προφυλάξεις κατά τη χρήση ix
- Ασφάλεια λέιζερ xii
- Αποσύνδεση από το δίκτυο ρεύματος xii
- Δήλωση συμμόρφωσης CE xiii

Νομικές πληροφορίες

ΠΡΟΣΟΧΗ: Δεν αναλαμβάνεται καμία ευθύνη για τυχόν ζημιά που προκαλείται από εσφαλμένη εγκατάσταση.

Σημείωση

Οι πληροφορίες που περιέχονται στο παρόν εγχειρίδιο χρήσης ενδέχεται να αλλάξουν χωρίς προειδοποίηση. Ενδέχεται να προστεθούν επιπρόσθετες σελίδες σε μελλοντικές εκδόσεις. Ζητάμε από τους χρήστες να μας συγχωρέσουν για τυχόν τεχνικές ανακρίβειες ή τυπογραφικά λάθη στην παρούσα έκδοση.

Δεν αναλαμβάνουμε καμία ευθύνη για τυχόν ατυχήματα που θα λάβουν χώρα κατά τη διάρκεια της εκτέλεσης των οδηγιών του παρόντος εγχειριδίου από το χρήστη. Δεν αναλαμβάνουμε καμία ευθύνη για τυχόν ελαττώματα στο υλικολογισμικό (δηλ. στο περιεχόμενο της μνήμης μόνο για ανάγνωση) του εκτυπωτή.

Πνευματικά δικαιώματα

Το παρόν εγχειρίδιο χρήσης, καθώς και οποιοδήποτε υλικό κατοχυρωμένο ως πνευματική ιδιοκτησία που πωλείται ή παρέχεται μαζί ή σε συνδυασμό με την πώληση του μηχανήματος, προστατεύονται από τους νόμους περί πνευματικής ιδιοκτησίας. Με την επιφύλαξη παντός δικαιώματος. Τυχόν αντίγραφα ολόκληρου του παρόντος εγχειριδίου ή μέρους αυτού που θα παραχθούν, καθώς και οποιουδήποτε υλικού κατοχυρωμένου ως πνευματική ιδιοκτησία, θα πρέπει να περιέχουν την ίδια γνωστοποίηση περί δικαιωμάτων πνευματικής ιδιοκτησίας με το πρωτότυπο υλικό.

Σχετικά με εμπορικά σήματα

Τα PRESCRIBE, ECOSYS, KPDL και KIR (Kyocera Image Refinement) αποτελούν εμπορικά σήματα της Kyocera Corporation.

Το Diablo 630 αποτελεί προϊόν της Xerox Corporation. Το IBM Proprinter X24E αποτελεί προϊόν της International Business Machines Corporation. Το Epson LQ-850 αποτελεί προϊόν της Seiko Epson Corporation. Τα Hewlett-Packard, PCL και PJL αποτελούν σήματα κατατεθέντα της Hewlett-Packard Company. Το Centronics αποτελεί σήμα κατατεθέν της Τα Adobe Acrobat, Acrobat Reader και PostScript αποτελούν σήματα κατατεθέντα της Adobe Systems Incorporated. Τα Macintosh, AppleTalk και TrueType αποτελούν σήματα κατατεθέντα της Apple Computer, Inc.. Τα Microsoft, Windows και Windows NT, Windows XP, Windows Vista και Internet Explorer αποτελούν σήματα κατατεθέντα της Microsoft Corporation. Το Power PC αποτελεί εμπορικό σήμα της IBM στις Η.Π.Α. και σε άλλες χώρες. Το ENERGY STAR αποτελεί σήμα κατατεθέν εντός των Η.Π.Α. Όλες οι άλλες μάρκες και ονομασίες προϊόντων αποτελούν σήματα κατατεθέντα ή εμπορικά σήματα των αντίστοιχων εταιρειών τους.

Τα CompactFlash και CF αποτελούν εμπορικά σήματα της SanDisk Corporation of America.

Το παρόν μηχάνημα έχει αναπτυχθεί μέσω του ενσωματωμένου λειτουργικού συστήματος πραγματικού χρόνου Tornado™ της Wind River Systems, Inc.

- Όλες οι γραμματοσειρές ευρωπαϊκών γλωσσών που έχουν εγκατασταθεί στο παρόν μηχάνημα, χρησιμοποιούνται στο πλαίσιο συμφωνίας εκχώρησης άδειας από την Monotype Imaging Inc. Το παρόν μηχάνημα χρησιμοποιεί γραμματοσειρές UFST™ MicroType® της Monotype Imaging Inc.
- Τα Helvetica, Palatino και Times αποτελούν σήματα κατατεθέντα της Linotype-Hell AG.
- Τα ITC Avant Garde Gothic, ITC Bookman, ITC ZapfChancery και ITC ZapfDingbats αποτελούν σήματα κατατεθέντα της International Type-face Corporation.
- Τα TypeBankG-B, TypeBankM-M και Typebank-OCR αποτελούν εμπορικά σήματα της TypeBank®.

Νομικοί περιορισμοί σχετικά με την αντιγραφή

- Ενδέχεται να απαγορεύεται η αντιγραφή υλικού κατοχυρωμένου ως πνευματική ιδιοκτησία, χωρίς την άδεια του κατόχου των πνευματικών δικαιωμάτων.
- Απαγορεύεται σε όλες τις περιπτώσεις η αντιγραφή εγχώριου ή ξένου νομίσματος, αξιογράφων, κτλ., συμπεριλαμβανομένων των εξής: Χαρτονομισμάτων, Τραπεζογραμματίων, Αξιογράφων, Σφραγίδων, Διαβατηρίων, Πιστοποιητικών.
- Οι τοπικοί νόμοι και κανονισμοί ενδέχεται να απαγορεύουν ή να περιορίζουν την αντιγραφή ή σάρωση περαιτέρω αντικειμένων, που δεν αναφέρονται παραπάνω.

Πρόγραμμα Energy Star

Η συσκευή είναι εφοδιασμένη με **Λειτουργία Χαμηλής Κατανάλωσης** κατά την οποία η κατανάλωση ενέργειας μειώνεται μετά από συγκεκριμένο χρονικό διάστημα από την τελευταία χρήση της συσκευής, καθώς και **Λειτουργία Αναμονής**, όπου οι λειτουργίες εκτυπωτή και φαξ παραμένουν σε κατάσταση αναμονής αλλά η κατανάλωση ισχύος περιορίζεται στο ελάχιστο, όταν δεν υπάρχει δραστηριότητα με τη συσκευή εντός προκαθορισμένου χρονικού διαστήματος. Εάν το χρονικό διάστημα για την αυτόματη μετάβαση σε λειτουργία χαμηλής κατανάλωσης είναι ίσο με το διάστημα για την αυτόματη μετάβαση στη λειτουργία αναμονής, δίνεται προτεραιότητα στη λειτουργία αναμονής.

Τρόπος λειτουργίας χαμηλής κατανάλωσης ρεύματος

Η συσκευή μεταβαίνει αυτόματα σε Λειτουργία Χαμηλής Κατανάλωσης 1 λεπτό μετά από την τελευταία φορά που χρησιμοποιήθηκε.

Τρόπος λειτουργίας αυτόματης μετάβασης σε κατάσταση προσωρινής απενεργοποίησης

Η συσκευή μεταβαίνει αυτόματα σε Λειτουργία Αναμονής 1 λεπτό μετά από την τελευταία φορά που χρησιμοποιήθηκε.

Προαιρετική λειτουργία αυτόματης αντιγραφής 2 όψεων

Η συσκευή αυτή μπορεί να εξοπλιστεί με προαιρετική λειτουργία αντιγραφής 2 όψεων. Για παράδειγμα, με την αντιγραφή δύο πρωτοτύπων 1 όψης σε ένα φύλλο χαρτιού ως αντίγραφο 2 όψεων, μπορείτε να μειώσετε την ποσότητα του χρησιμοποιούμενου χαρτιού.

Ανακύκλωση χαρτιού

Η παρούσα συσκευή υποστηρίζει ανακυκλωμένο χαρτί που συμβάλλει στην προστασία του περιβάλλοντος. Ο *αντιπρόσωπος πωλήσεων* ή ο *αντιπρόσωπος σέρβις* θα σας ενημερώσει σχετικά με τους συνιστώμενους τύπους χαρτιού.

Πρόγραμμα Energy Star (ENERGY STAR®)

Ως συμμετέχουσα εταιρεία στο Διεθνές Πρόγραμμα Energy Star, έχουμε διαπιστώσει ότι η παρούσα συσκευή πληροί τα πρότυπα που ορίζονται στο Διεθνές Πρόγραμμα Energy Star.

Συμβάσεις ασφαλείας

Διαβάστε το παρόν εγχειρίδιο χρήσης πριν από τη χρήση του μηχανήματος. Φυλάξτε το κοντά στο μηχάνημα για μελλοντική αναφορά.

Οι ενότητες του παρόντος εγχειριδίου και τα μέρη του μηχανήματος που είναι επισημασμένα με σύμβολα αποτελούν προειδοποιήσεις ασφαλείας που έχουν ως στόχο την προστασία του χρήστη, άλλων ατόμων και αντικειμένων του άμεσου περιβάλλοντος. Επίσης, προορίζονται για τη σωστή και ασφαλή χρήση του μηχανήματος.

Τα σύμβολα και οι σημασίες τους υποδεικνύονται παρακάτω.

ΚΙΝΔΥΝΟΣ: Υποδεικνύει ότι υπάρχει αυξημένο ενδεχόμενο σοβαρού τραυματισμού ή και θανάτου από μειωμένη προσοχή ή εσφαλμένη συμμόρφωση με τα σχετικά σημεία.

ΠΡΟΕΙΔΟΠΟΙΗΣΗ: Υποδεικνύει ότι υπάρχει ενδεχόμενο σοβαρού τραυματισμού ή και θανάτου από μειωμένη προσοχή ή εσφαλμένη συμμόρφωση με τα σχετικά σημεία.

ΠΡΟΣΟΧΗ: Υποδεικνύει ότι υπάρχει ενδεχόμενο τραυματισμού ή και μηχανικής βλάβης από μειωμένη προσοχή ή εσφαλμένη συμμόρφωση με τα σχετικά σημεία.

Σύμβολα

Τα ακόλουθα σύμβολα υποδεικνύουν ότι η σχετική ενότητα συμπεριλαμβάνει προειδοποιήσεις ασφαλείας. Μέσα στο σύμβολο, υποδεικνύονται ειδικά σημεία που χρήζουν προσοχής.

.... [Γενική προειδοποίηση]

.... [Προειδοποίηση - κίνδυνος ηλεκτροπληξίας]

.... [Προειδοποίηση - υψηλή θερμοκρασία]

Τα ακόλουθα σύμβολα υποδεικνύουν ότι η σχετική ενότητα συμπεριλαμβάνει πληροφορίες για απαγορευμένες ενέργειες. Μέσα στο σύμβολο, υποδεικνύονται λεπτομέρειες για την εκάστοτε απαγορευμένη ενέργεια.

.... [Προειδοποίηση - απαγορευμένη ενέργεια]

.... [Απαγορεύεται η αποσυναρμολόγηση]

Τα ακόλουθα σύμβολα υποδεικνύουν ότι η σχετική ενότητα συμπεριλαμβάνει πληροφορίες για ενέργειες που πρέπει να εκτελεστούν. Μέσα στο σύμβολο, υποδεικνύονται οι λεπτομέρειες για την εκάστοτε απαιτούμενη ενέργεια.

.... [Προειδοποίηση - απαιτούμενη ενέργεια]

.... [Βγάλτε το φις του καλωδίου ρεύματος από την πρίζα]

.... [Πάντοτε συνδέετε το μηχάνημα με μια γειωμένη πρίζα]

Εάν οι προειδοποιήσεις ασφαλείας στο παρόν εγχειρίδιο χρήσης είναι δυσανάγνωστες ή εάν το ίδιο το εγχειρίδιο χρήσης λείπει, απευθυνθείτε στον *αντιπρόσωπο σέρβις*, προκειμένου να παραγγείλετε καινούργιο(α) *(με τη σχετική χρέωση)*.

Ετικέτες προσοχής

Οι ετικέτες προσοχής έχουν προσαρτηθεί στο μηχάνημα στις ακόλουθες θέσεις για λόγους ασφαλείας. Φροντίστε να αποφύγετε φωτιά ή ηλεκτροπληξία, όταν αποκαθιστάτε κάποια εμπλοκή χαρτιού ή όταν αντικαθιστάτε το γραφίτη.

Ετικέτα 2

Υψηλή θερμοκρασία στο εσωτερικό. Μην αγγίζετε μέρη σε αυτή την περιοχή - κίνδυνος πρόκλησης εγκαυμάτων.

Ετικέτα 3

Μην επιχειρήσετε να αποτεφρώσετε το δοχείο τόνερ. Θα δημιουργηθούν επικίνδυνοι σπινθήρες και υπάρχει κίνδυνος πρόκλησης εγκαυμάτων.

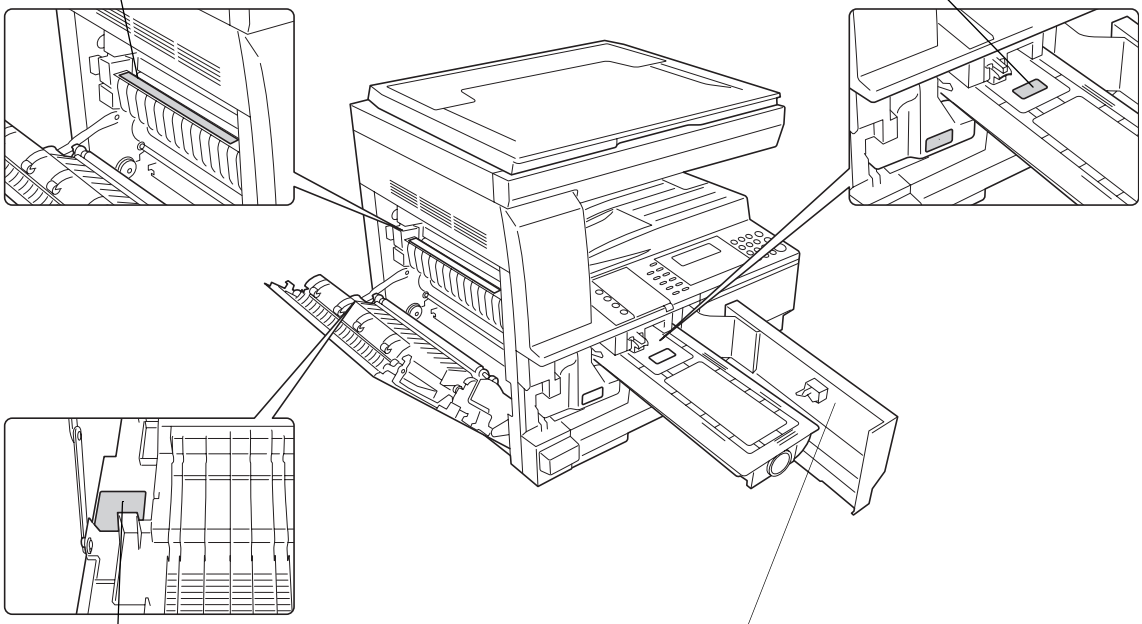

Ετικέτα 4

Μην επιχειρήσετε να αποτεφρώσετε τη θυρίδα υπολειμμάτων τόνερ. Θα δημιουργηθούν επικίνδυνοι σπινθήρες και υπάρχει κίνδυνος πρόκλησης εγκαυμάτων.

Ετικέτα 1

Υψηλή θερμοκρασία στο εσωτερικό. Μην αγγίζετε μέρη σε αυτή την περιοχή - κίνδυνος πρόκλησης εγκαυμάτων.

ΣΗΜΕΙΩΣΗ: Μην αφαιρείτε τις ετικέτες αυτές.

Προφυλάξεις κατά την εγκατάσταση

Περιβάλλον

ΠΡΟΣΟΧΗ: Αποφεύγετε να τοποθετείτε το μηχάνημα σε τοποθεσίες που δεν είναι σταθερές ή οριζόντιες. Τέτοιες τοποθεσίες ενδέχεται να προκαλέσουν πτώση ή ανατροπή του μηχανήματος. Αυτό το είδος της κατάστασης ενέχει κίνδυνο πρόκλησης σωματικών βλαβών ή υλικών ζημιών στο μηχάνημα.

Αποφεύγετε θέσεις με υγρασία, σκόνη ή ακαθαρσίες. Εάν έχει επικαθίσει σκόνη ή ακαθαρσίες στο φις του καλωδίου ρεύματος, καθαρίστε το φις για να αποφύγετε τον κίνδυνο πρόκλησης πυρκαγιάς ή ηλεκτροπληξίας.

Αποφεύγετε τοποθεσίες κοντά σε σώματα καλοριφέρ, θερμαντικά σώματα ή άλλες πηγές θερμότητας ή τοποθεσίες κοντά σε εύφλεκτα είδη, για να αποφύγετε τον κίνδυνο πρόκλησης πυρκαγιάς.

Για να διατηρήσετε το μηχάνημα δροσερό και να διευκολύνετε την αντικατάσταση εξαρτημάτων και τη συντήρηση, εξασφαλίστε χώρο πρόσβασης όπως φαίνεται παρακάτω. Αφήστε επαρκή χώρο, ειδικά γύρω από τις γρίλιες εξαερισμού, για να επιτρέψετε το σωστό εξαερισμό του μηχανήματος.

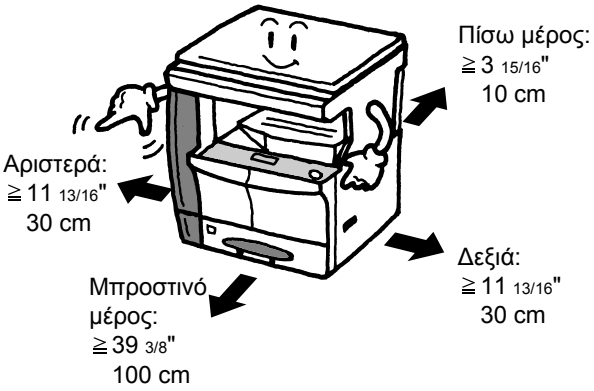

Άλλες προφυλάξεις

Δυσμενείς περιβαλλοντικές συνθήκες ενδέχεται να επηρεάσουν την ασφαλή λειτουργία και απόδοση του μηχανήματος. Εγκαταστήστε το μηχάνημα σε κλιματιζόμενο χώρο (συνιστώμενη θερμοκρασία: 10-32,5 °C (50-90,5°F) περίπου, σχετική υγρασία: 15-80 % περίπου) και αποφύγετε τις ακόλουθες θέσεις, όταν επιλέξετε μια τοποθεσία για το μηχάνημα:

- Αποφύγετε θέσεις κοντά σε παράθυρο ή που εκτίθενται στο άμεσο ηλιακό φως.
- Αποφύγετε θέσεις με κραδασμούς.

- Αποφύγετε θέσεις με έντονες διακυμάνσεις της θερμοκρασίας.
- Αποφύγετε θέσεις με άμεση έκθεση σε θερμό ή κρύο αέρα.
- Αποφύγετε ανεπαρκώς εξαεριζόμενες θέσεις.

Εάν το δάπεδο είναι ευαίσθητο, τυχόν μετακίνηση του μηχανήματος μετά την εγκατάσταση ενδέχεται να προκαλέσει ζημιά στο δάπεδο.

Κατά τη διάρκεια της αντιγραφής, απελευθερώνεται μικρή ποσότητα όζοντος, η οποία όμως δεν επιδρά αρνητικά στην υγεία. Εάν ωστόσο το μηχάνημα χρησιμοποιηθεί για μεγάλο χρονικό διάστημα σε ανεπαρκώς εξαεριζόμενο χώρο ή όταν παράγετε υπερβολικά μεγάλο αριθμό αντιγράφων, η οσμή ενδέχεται να γίνει δυσάρεστη. Για να διατηρήσετε το κατάλληλο περιβάλλον για τις εργασίες αντιγραφής, συνιστάται ο κατάλληλος εξαερισμός του χώρου.

Παροχή ρεύματος/γείωση του μηχανήματος

ΠΡΟΕΙΔΟΠΟΙΗΣΗ: Μη χρησιμοποιείτε παροχή ρεύματος με τάση διαφορετική από εκείνη που αναφέρεται στις προδιαγραφές του μηχανήματος. Αποφύγετε τις περισσότερες από μία συνδέσεις στην ίδια πρίζα. Αυτά τα είδη καταστάσεων ενέχουν τον κίνδυνο πρόκλησης πυρκαγιάς ή ηλεκτροπληξίας.

ΠΡΟΕΙΔΟΠΟΙΗΣΗ: Συνδέστε το καλώδιο ρεύματος με ασφάλεια στην πρίζα. Εάν τυχόν μεταλλικά αντικείμενα έλθουν σε επαφή με τους ακροδέκτες του φις, ενδέχεται να προκληθεί πυρκαγιά ή ηλεκτροπληξία.

ΠΡΟΕΙΔΟΠΟΙΗΣΗ: Πάντοτε συνδέετε το μηχάνημα σε μια γειωμένη πρίζα για να αποφύγετε τον κίνδυνο πρόκλησης πυρκαγιάς ή ηλεκτροπληξίας σε περίπτωση βραχυκυκλώματος. Εάν η γείωση δεν είναι εφικτή, επικοινωνήστε με τον *αντιπρόσωπο σέρβις*.

Άλλες προφυλάξεις

Συνδέστε το καλώδιο ρεύματος σε πρίζα που βρίσκεται όσο το δυνατόν πιο κοντά στο μηχάνημα.

Το καλώδιο ρεύματος χρησιμοποιείται ως η κύρια διάταξη αποσύνδεσης. Βεβαιωθείτε ότι η πρίζα/ρευματοδότης βρίσκεται/έχει εγκατασταθεί κοντά στον εξοπλισμό και η πρόσβαση σε αυτή(όν) είναι εύκολη.

Χειρισμός πλαστικών τσαντών

ΠΡΟΕΙΔΟΠΟΙΗΣΗ: Φυλάσσετε τις πλαστικές τσάντες που χρησιμοποιούνται με το μηχάνημα μακριά από τα παιδιά. Το πλαστικό ενδέχεται να κολλήσει στη μύτη και το στόμα τους και να προκαλέσει ασφυξία.

Προφυλάξεις κατά τη χρήση

Σημεία προσοχής κατά τη χρήση του μηχανήματος

ΠΡΟΕΙΔΟΠΟΙΗΣΗ: Μην τοποθετείτε μεταλλικά αντικείμενα ή δοχεία με νερό (βάζα, γλάστρες, φλιτζάνια κ.λπ.) πάνω ή κοντά στο μηχάνημα. Αυτή η κατάσταση ενέχει τον κίνδυνο πρόκλησης πυρκαγιάς ή ηλεκτροπληξίας, σε περίπτωση που πέσουν ή αδειάσουν το περιεχόμενό τους μέσα στο μηχάνημα.

ΠΡΟΕΙΔΟΠΟΙΗΣΗ: Μην μετακινείτε κανένα από τα καλύμματα από το μηχάνημα - κίνδυνος ηλεκτροπληξίας από εξαρτήματα υψηλής τάσης μέσα στο μηχάνημα.

ΠΡΟΕΙΔΟΠΟΙΗΣΗ: Μην προκαλείτε ζημιά, μην κόβετε ή μην επιχειρείτε να επιδιορθώσετε το καλώδιο ρεύματος. Μην τοποθετείτε βαριά αντικείμενα πάνω στο καλώδιο, μην το τραβάτε, μην το λυγίζετε χωρίς λόγο και μην προκαλείτε οποιονδήποτε άλλο τύπο ζημιάς.
Αυτά τα είδη καταστάσεων ενέχουν τον κίνδυνο πρόκλησης πυρκαγιάς ή ηλεκτροπληξίας.

ΠΡΟΕΙΔΟΠΟΙΗΣΗ: Μην επιχειρείτε ποτέ να επιδιορθώσετε ή να αποσυναρμολογήσετε το μηχάνημα ή τα μέρη του - κίνδυνος πυρκαγιάς, ηλεκτροπληξίας ή πρόκλησης ζημιάς στη συσκευή λέιζερ. Εάν η δέσμη λέιζερ διαφύγει, υπάρχει κίνδυνος τύφλωσης.

ΠΡΟΕΙΔΟΠΟΙΗΣΗ: Εάν το μηχάνημα υπερθερμανθεί, εμφανιστεί καπνός από το μηχάνημα, παρατηρηθεί μια περίεργη οσμή ή διαπιστωθεί οποιαδήποτε άλλη μη φυσιολογική κατάσταση, υπάρχει κίνδυνος πρόκλησης πυρκαγιάς ή ηλεκτροπληξίας. Κλείστε αμέσως το διακόπτη λειτουργίας (○), βεβαιωθείτε απόλυτα ότι έχετε αποσυνδέσει το φις του καλωδίου ρεύματος από την πρίζα και, στη συνέχεια, επικοινωνήστε με τον *αντιπρόσωπο σέρβις*.

ΠΡΟΕΙΔΟΠΟΙΗΣΗ: Εάν πέσει κάτι επιβλαβές (συνδετήρες, νερό, άλλα υγρά κ.λπ.) μέσα στο μηχάνημα, κλείστε αμέσως το διακόπτη λειτουργίας (○). Στη συνέχεια, βεβαιωθείτε απόλυτα ότι αποσυνδέσατε το φις του καλωδίου ρεύματος από την πρίζα για να αποφύγετε τον κίνδυνο πρόκλησης πυρκαγιάς ή ηλεκτροπληξίας. Κατόπιν, επικοινωνήστε με τον *αντιπρόσωπο σέρβις*.

ΠΡΟΕΙΔΟΠΟΙΗΣΗ: Μην αποσυνδέετε ή συνδέετε το φις του καλωδίου ρεύματος από την/στην πρίζα με υγρά χέρια - κίνδυνος ηλεκτροπληξίας.

ΠΡΟΕΙΔΟΠΟΙΗΣΗ: Για τη συντήρηση ή την επισκευή εσωτερικών μερών, επικοινωνείτε πάντοτε με τον *αντιπρόσωπο σέρβις*.

ΠΡΟΣΟΧΗ: Μην τραβάτε το καλώδιο ρεύματος, όταν βγάζετε το φις από την πρίζα. Εάν τραβηχτεί το καλώδιο ρεύματος, ενδέχεται να κοπούν οι αγωγοί του και να προκληθεί πυρκαγιά ή ηλεκτροπληξία. (Πάντοτε πιάνετε το φις του καλωδίου ρεύματος, όταν το βγάζετε από την πρίζα.)

ΠΡΟΣΟΧΗ: Πάντοτε βγάζετε το φις του καλωδίου ρεύματος από την πρίζα, όταν μετακινείτε το μηχάνημα. Εάν το καλώδιο ρεύματος υποστεί ζημιά, ενδέχεται να προκληθεί πυρκαγιά ή ηλεκτροπληξία.

Εάν το μηχάνημα δεν πρόκειται να χρησιμοποιηθεί για μικρό χρονικό διάστημα (π.χ. κατά τη διάρκεια της νύχτας κ.λπ.), κλείνετε το διακόπτη λειτουργίας (○). Εάν το μηχάνημα δεν πρόκειται να χρησιμοποιηθεί για μεγάλη χρονική περίοδο (π.χ. σε περίπτωση απουσίας λόγω διακοπών κ.λπ.), βγάζετε το φις του καλωδίου ρεύματος από την πρίζα για λόγους ασφαλείας, καθ' όλο το διάστημα κατά το οποίο δε χρησιμοποιείται το μηχάνημα.

Πάντοτε να πιάνετε το μηχάνημα από τα ειδικά για το σκοπό αυτό σημεία, όταν το ανασηκώνετε ή το μετακινείτε.

Για λόγους ασφαλείας, αφαιρείτε πάντα το φις του καλωδίου ρεύματος από την πρίζα, όταν εκτελείτε εργασίες καθαρισμού.

Εάν συσσωρευτεί σκόνη μέσα στο μηχάνημα, υπάρχει κίνδυνος πρόκλησης πυρκαγιάς ή άλλης δυσλειτουργίας. Κατά συνέπεια, συνιστάται η επικοινωνία με τον *αντιπρόσωπο σέρβις* σχετικά με τον καθαρισμό των εσωτερικών μερών. Αυτό είναι ιδιαίτερα αποτελεσματικό, εάν πραγματοποιείται πριν από εποχές υψηλής σχετικής υγρασίας. Επικοινωνήστε με τον *αντιπρόσωπο σέρβις* σχετικά με το κόστος καθαρισμού των εσωτερικών μερών του μηχανήματος.

Άλλες προφυλάξεις

Μην τοποθετείτε βαριά αντικείμενα πάνω στο μηχάνημα και μην προκαλείτε ζημιά σε αυτό.

Μην ανοίγετε το άνω μπροστινό κάλυμμα, μην κλείνετε το διακόπτη λειτουργίας και μην βγάζετε το φις του καλωδίου ρεύματος από την πρίζα κατά τη διάρκεια της φωτοαντιγραφής.

Εάν πρόκειται να ανασηκώσετε ή να μετακινήσετε το μηχάνημα, επικοινωνήστε με τον *αντιπρόσωπο σέρβις*.

Μην αγγίζετε ηλεκτρικά μέρη, όπως π.χ. συνδέσμους ή πλακέτες. Ενδέχεται να υποστούν ζημιά εξαιτίας του στατικού ηλεκτρισμού.

Μην επιχειρήσετε να εκτελέσετε καμία εργασία που δεν περιγράφεται στο παρόν εγχειρίδιο.

ΠΡΟΣΟΧΗ: Η χρήση στοιχείων ελέγχου ή η εφαρμογή ρυθμίσεων ή διαδικασιών που δεν καθορίζονται στο παρόν ενδέχεται να προκαλέσει επικίνδυνη έκθεση σε ακτινοβολία.

Αποφύγετε την άμεση επαφή με το φως από τη λυχνία σάρωσης, επειδή κάτι τέτοιο ενδέχεται να κουράσει ή να προκαλέσει πόνο στα μάτια σας.

Σημεία προσοχής κατά το χειρισμό των αναλώσιμων

ΠΡΟΣΟΧΗ: Μην επιχειρήσετε να αποτεφρώσετε το *δοχείο γραφίτη* ή το *κουτί χρησιμοποιημένου γραφίτη*. Οι επικίνδυνοι σπινθήρες ενδέχεται να προκαλέσουν εγκαύματα.

Φυλάσσετε το *δοχείο γραφίτη* και το *κουτί χρησιμοποιημένου γραφίτη* μακριά από τα παιδιά.

Εάν σημειωθεί διαρροή από το *δοχείο γραφίτη* ή το *κουτί χρησιμοποιημένου γραφίτη*, αποφύγετε την εισπνοή και την κατάποση, καθώς και την επαφή με τα μάτια και το δέρμα σας.

Εάν εισπνεύσετε γραφίτη, μετακινηθείτε σε μέρος με καθαρό αέρα και κάντε γαργάρες σχολαστικά με μεγάλη ποσότητα νερού. Εάν παρουσιαστεί βήχας, επικοινωνήστε με ένα γιατρό.

Εάν καταπιείτε γραφίτη, ξεπλύνετε το στόμα σας με νερό και πιείτε 1 ή 2 φλιτζάνια νερό για να αραιώσετε το περιεχόμενου του στομάχου σας. Εάν χρειαστεί, επικοινωνήστε με ένα γιατρό.

Εάν μπει γραφίτης στα μάτια σας, ξεπλύνετε τα σχολαστικά με νερό. Εάν παραμείνει η ευαισθησία, επικοινωνήστε με ένα ιατρό.

Εάν ο γραφίτης έλθει σε επαφή με το δέρμα σας, πλυθείτε με σαπούνι και νερό.

Μην επιχειρήσετε να ανοίξετε δια της βίας ή να καταστρέψετε το *δοχείο γραφίτη* ή το *κουτί χρησιμοποιημένου γραφίτη*.

Άλλες προφυλάξεις

Μετά από τη χρήση, πάντα να πετάτε το *δοχείο γραφίτη* ή το *κουτί χρησιμοποιημένου γραφίτη* σύμφωνα με τους Ομοσπονδιακούς, Πολιτειακούς και Τοπικούς νόμους και κανονισμούς.

Αποθηκεύετε όλα τα αναλώσιμα σε ένα δροσερό και σκοτεινό μέρος.

Εάν το μηχάνημα δεν πρόκειται να χρησιμοποιηθεί για μεγάλο χρονικό διάστημα, αφαιρέστε το χαρτί από την(ις) *κασέτα(ες)* και τη *θήκη παράκαμψης*, τοποθετήστε το ξανά στην αρχική του συσκευασία και επανασφραγίστε το.

Ασφάλεια λέιζερ

Η ακτινοβολία λέιζερ μπορεί να αποβεί επικίνδυνη για τον ανθρώπινο οργανισμό. Για το λόγο αυτό, η ακτινοβολία λέιζερ που εκπέμπεται μέσα στο μηχάνημα αυτό έχει σφραγιστεί ερμητικά μέσα στο προστατευτικό περίβλημα και το εξωτερικό κάλυμμα. Κατά την κανονική λειτουργία του προϊόντος από το χρήστη, δεν μπορεί να σημειωθεί διαρροή ακτινοβολίας από το μηχάνημα.

Το μηχάνημα αυτό έχει χαρακτηριστεί ως προϊόν λέιζερ Class 1 σύμφωνα με το πρότυπο IEC 60825.

Προσοχή: Η εφαρμογή διαδικασιών διαφορετικών από αυτές που καθορίζονται στο παρόν εγχειρίδιο ενδέχεται να προκαλέσει έκθεση σε επικίνδυνη ακτινοβολία.

Οι ετικέτες αυτές έχουν προσαρτηθεί στη μονάδα σάρωσης με ακτίνες λέιζερ μέσα στο μηχάνημα και βρίσκονται σε περιοχή μη προσπελάσιμη από το χρήστη.

Η ετικέτα που φαίνεται παρακάτω έχει προσαρτηθεί στο δεξί μέρος του μηχανήματος.

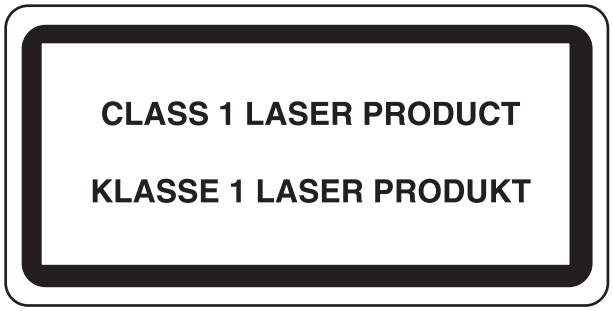

Αποσύνδεση από το δίκτυο ρεύματος

ΠΡΟΣΟΧΗ: Το φις του καλωδίου ρεύματος αποτελεί την κύρια διάταξη απομόνωσης! Οι υπόλοιποι διακόπτες του εξοπλισμού αποτελούν μόνο διακόπτες λειτουργίας και δεν είναι κατάλληλοι για την απομόνωση του εξοπλισμού από την πηγή παροχής ρεύματος.

ACHTUNG: Der Netzstecker ist die Hauptisoliervorrichtung! Die anderen Schalter auf dem Gerät sind nur Funktionsschalter und können nicht verwendet werden, um den Stromfluß im Gerät zu unterbrechen.

Δήλωση συμμόρφωσης CE

ΔΗΛΩΣΗ ΣΥΜΜΟΡΦΩΣΗΣ
ΜΕ ΤΙΣ ΕΥΡΩΠΑΪΚΕΣ ΟΔΗΓΙΕΣ
004/108/ΕΚ, 2006/95/ΕΟΚ, 93/68/ΕΟΚ και 1999/5/ΕΚ

Με αποκλειστική ευθύνη μας, δηλώνουμε ότι το προϊόν στο οποίο αναφέρεται η παρούσα δήλωση πληροί τις ακόλουθες προδιαγραφές.

EN55024
EN55022 Class B
EN61000-3-2
EN61000-3-3
EN60950-1
EN60825-1
EN300 330-1
EN300 330-2

Εισαγωγή

Το παρόν *Βασικό εγχειρίδιο χρήσης* περιλαμβάνει τα εξής κεφάλαια:

- **1 Γνωριμία με το μηχάνημα**

  Σας εξοικειώνει με τις ονομασίες των λειτουργικών μερών του μηχανήματος, καθώς και με τις κύριες λειτουργίες του.

- **2 Προετοιμασία**

  Περιγράφει τη διαδικασία προσθήκης χαρτιού και τις συνδέσεις του μηχανήματος.

- **3 Βασική λειτουργία**

  Περιγράφει τον τρόπο παραγωγής απλών φωτοαντιγράφων και εκτυπώσεων.

- **4 Προαιρετικός εξοπλισμός**

  Περιγράφει το διαθέσιμο προαιρετικό εξοπλισμό.

- **5 Συντήρηση**

  Περιγράφει τις διαδικασίες συντήρησης και αναπλήρωσης γραφίτη.

- **6 Αντιμετώπιση προβλημάτων**

  Εξηγεί τον τρόπο αντιμετώπισης προβλημάτων όπως ενδείξεις σφάλματος ή εμπλοκές χαρτιού.

- **Παράρτημα**

  Περιλαμβάνει τις προδιαγραφές του μηχανήματος.

Συμβάσεις

Στο εγχειρίδιο αυτό, εφαρμόζονται οι ακόλουθες συμβάσεις.

Σύμβαση	Περιγραφή	Παράδειγμα
Πλάγια γραφή	Χρησιμοποιείται για να δώσει έμφαση σε μια λέξη-κλειδί, φράση ή μήνυμα. Επίσης, οι παραπομπές σε άλλα εγχειρίδια παρουσιάζονται σε πλάγια γραφή.	Ανοίξτε τη *θήκη παράκαμψης*.
Κείμενο με έντονη γραφή σε τετράγωνες αγκύλες	Χρησιμοποιείται για να προσδώσει έμφαση στην επιλογή ενός τρόπου λειτουργίας ή πλήκτρου.	Πατήστε το πλήκτρο **[Enter]**.
Σημειώσεις	Χρησιμοποιείται για την παροχή επιπρόσθετων ή χρήσιμων πληροφοριών σχετικά με μια λειτουργία ή δυνατότητα.	**ΣΗΜΕΙΩΣΗ:** Για να διασφαλίσετε την καλύτερη δυνατή ποιότητα φωτοαντιγραφής, συνιστάται να εκτελείτε αυτήν την εργασία καθαρισμού με συχνότητα μία φορά το μήνα τουλάχιστον.
Σημαντικό	Χρησιμοποιείται για την παροχή σημαντικών πληροφοριών.	**ΣΗΜΑΝΤΙΚΟ:** Ποτέ μη χρησιμοποιείτε νερό, διαλυτικά ή άλλους οργανικούς διαλύτες για τον καθαρισμό του κρυστάλλου της σχισμής σάρωσης.
Προσοχή	Οι ενδείξεις "Προσοχή" χρησιμοποιούνται για να υποδηλώσουν *μηχανική* βλάβη ως αποτέλεσμα μιας ενέργειας.	**ΠΡΟΣΟΧΗ:** Για λόγους ασφαλείας βγάζετε το πάντα το φις του καλωδίου ρεύματος από την πρίζα, όταν καθαρίζετε το μηχάνημα.
Προειδοποίηση	Χρησιμοποιείται για να προειδοποιήσει τους χρήστες για ενδεχόμενο *τραυματισμό*.	**ΠΡΟΕΙΔΟΠΟΙΗΣΗ:** Υπάρχει υψηλή τάση στο τμήμα του φορτιστή.

Σύστημα μονάδων μέτρησης

Στο εγχειρίδιο αυτό περιλαμβάνονται πληροφορίες που αντιστοιχούν τόσο στην αμερικανική όσο και στη μετρική έκδοση του μηχανήματος. Οι οθόνες και τα μηνύματα που εμφανίζονται στο εγχειρίδιο αντιστοιχούν στην αμερικανική έκδοση του μηχανήματος. Εάν χρησιμοποιείτε τη μετρική έκδοση, ανατρέχετε στα μηνύματα του δικού σας μηχανήματος.

Περιεχόμενα

Νομικές πληροφορίες και πληροφορίες ασφαλείας

Νομικές πληροφορίες ii
Πρόγραμμα Energy Star iii
Συμβάσεις ασφαλείας iv
Ετικέτες προσοχής vi
Προφυλάξεις κατά την εγκατάσταση vii
Παροχή ρεύματος/γείωση του μηχανήματος viii
Προφυλάξεις κατά τη χρήση ix
SAFETY OF LASER BEAM xii
Αποσύνδεση από το δίκτυο ρεύματος xii
Δήλωση συμμόρφωσης CE xiii

Εισαγωγή

Συμβάσεις xvi

1 Γνωριμία με το μηχάνημα

Κυρίως σώμα 1-2
Πίνακας χειρισμού 1-5
Οθόνη μηνυμάτων 1-7

2 Προετοιμασία

Προσθήκη χαρτιού 2-2
Σύνδεση 2-11
Ενεργοποίηση του μηχανήματος 2-13
Ρυθμίσεις δικτύου 2-14
Ρύθμιση ημερομηνίας και ώρας 2-17
Ρύθμιση της γλώσσας 2-19

3 Βασική λειτουργία

Διαδικασία βασικής φωτοαντιγραφής 3-2
Παραγωγή φωτοαντιγράφων με ζουμ 3-5
Τρόπος λειτουργίας εκτύπωσης διπλής όψης 3-9
Τρόπος λειτουργίας ταξινόμησης 3-13
Συνδυασμένη αντιγραφή 3-14
Τρόπος λειτουργίας διακοπής 3-18
Τρόπος λειτουργίας χαμηλής κατανάλωσης ρεύματος 3-21
Τρόπος λειτουργίας αυτόματης μετάβασης σε κατάσταση προσωρινής απενεργοποίησης . . . 3-22
Διαδικασία βασικής εκτύπωσης 3-23

4 Προαιρετικός εξοπλισμός

Επισκόπηση προαιρετικού εξοπλισμού 4-2
Μονάδα επεξεργασίας εγγράφων 4-3

Μονάδα τροφοδότησης χαρτιού 4-7
Μονάδα εκτύπωσης διπλής όψης 4-8
Μονάδα τελικής επεξεργασίας 4-8
Μονάδα διαχωρισμού εργασιών 4-12
Μετρητής αντιγράφων 4-13
Κιτ αποστολής/λήψης φαξ 4-14
Κιτ σαρωτή δικτύου 4-14
Κάρτα μνήμης (CompactFlash) 4-14
Κάρτα Διασύνδεσης Δικτύου (IB-23) 4-14
Σκληρός δίσκος 4-15
Επέκταση μνήμης 4-15

5 Συντήρηση

Καθαρισμός του μηχανήματος 5-2
Αντικατάσταση του δοχείου γραφίτη και του κουτιού χρησιμοποιημένου γραφίτη 5-5

6 Αντιμετώπιση προβλημάτων

Επίλυση προβλημάτων 6-2
Μηνύματα σφάλματος και διορθώσεις 6-6
Εμπλοκές χαρτιού 6-12

Παράρτημα

Προδιαγραφές Παράρτημα-2

1 Γνωριμία με το μηχάνημα

Στην ενότητα αυτή παρουσιάζονται τα εξής θέματα:

- Κυρίως σώμα 1-2
- Πίνακας χειρισμού 1-5
- Οθόνη μηνυμάτων 1-7

Κυρίως σώμα

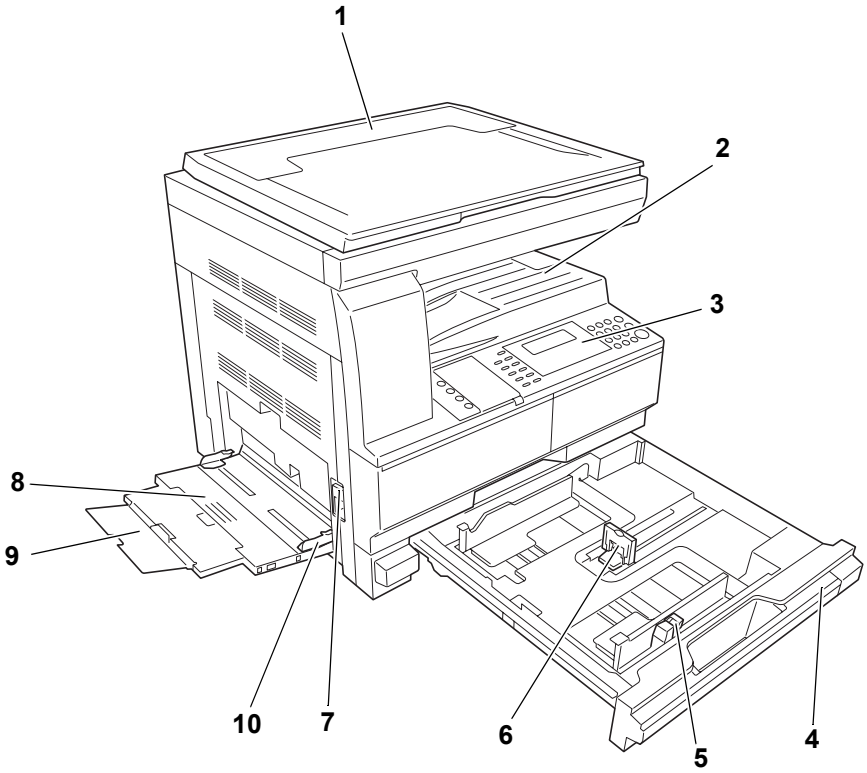

1 Κάλυμμα πρωτοτύπων
2 Θήκη εξόδου
3 Πίνακας χειρισμού
4 Κασέτα 1
5 Γλωττίδα προσαρμογής πλάτους χαρτιού
6 Γλωττίδα προσαρμογής μήκους χαρτιού
7 Αριστερή λαβή καλύμματος
8 Θήκη πολλαπλών χρήσεων
9 Προέκταση θήκης πολλαπλών χρήσεων
10 Οδηγοί εισαγωγής

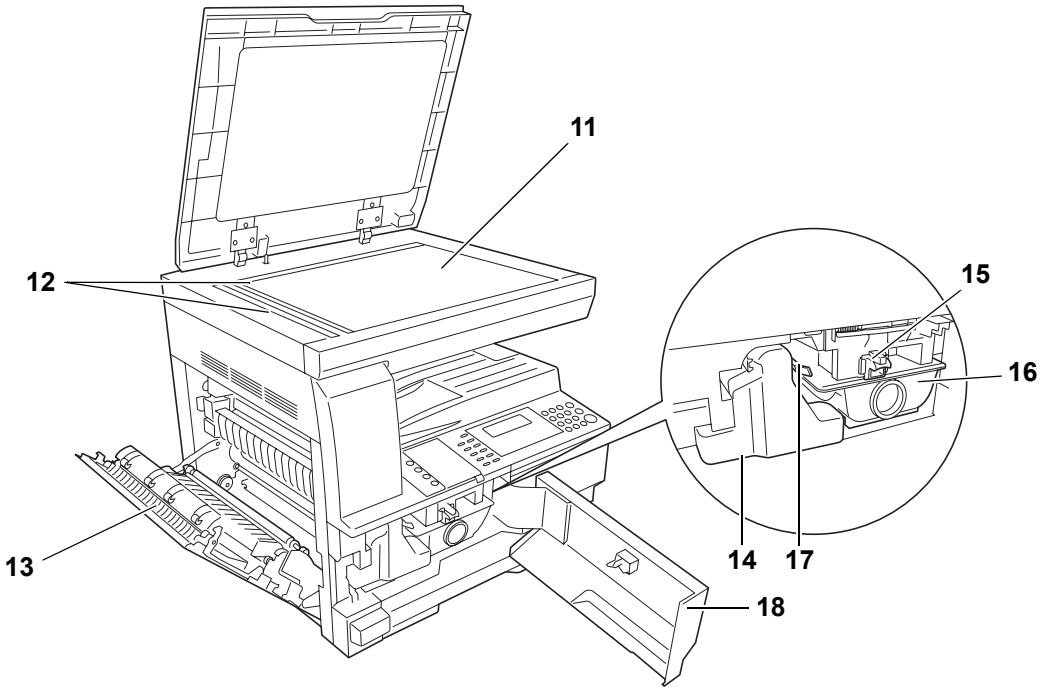

11 **Κρύσταλλο σάρωσης**

12 **Λωρίδες ένδειξης μεγέθους πρωτοτύπου**

13 **Αριστερό κάλυμμα**

14 **Κουτί χρησιμοποιημένου γραφίτη**

15 **Μοχλός απασφάλισης δοχείου γραφίτη**

16 **Δοχείο γραφίτη**

17 **Ράβδος διάταξης καθαρισμού φορτιστή**

18 **Μπροστινό κάλυμμα**

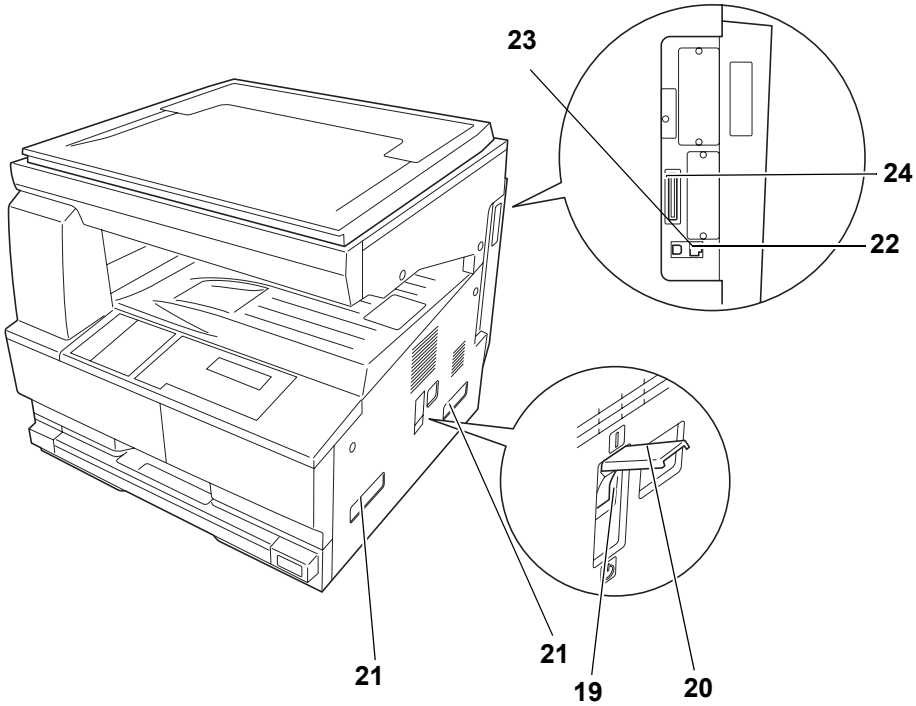

19 **Κύριος διακόπτης λειτουργίας**

20 **Κάλυμμα κυρίου διακόπτη λειτουργίας**

21 **Λαβές μεταφοράς**

22 **Υποδοχή διασύνδεσης δικτύου**

23 **Υποδοχή διασύνδεσης USB**

24 **Υποδοχή κάρτας μνήμης**

Πίνακας χειρισμού

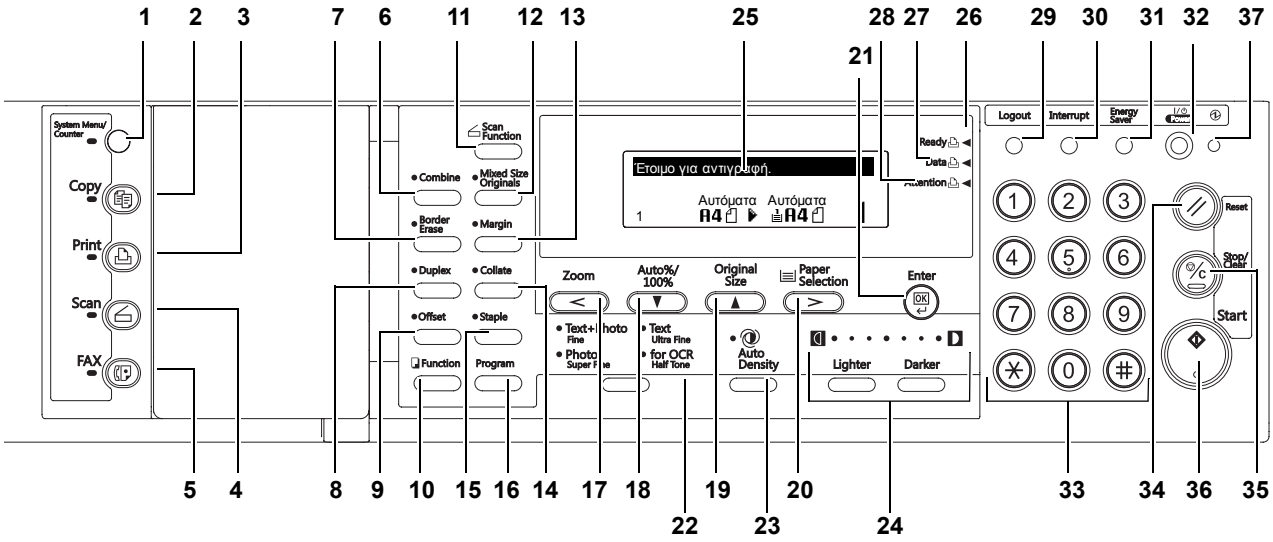

1 Πλήκτρο και ενδεικτική λυχνία "System Menu/Counter"
2 Πλήκτρο και ενδεικτική λυχνία "Copy"
3 Πλήκτρο και ενδεικτική λυχνία "Print"
4 Πλήκτρο και ενδεικτική λυχνία "Scan"
5 Πλήκτρο και ενδεικτική λυχνία "FAX"
6 Πλήκτρο και ενδεικτική λυχνία "Combine"
7 Πλήκτρο και ενδεικτική λυχνία "Border Erase"
8 Πλήκτρο και ενδεικτική λυχνία "Duplex"
9 Πλήκτρο και ενδεικτική λυχνία "Offset"
10 Πλήκτρο "Function"
11 Πλήκτρο "Scan Function"
12 Πλήκτρο και ενδεικτική λυχνία "Mixed Size Originals"
13 Πλήκτρο και ενδεικτική λυχνία "Margin"
14 Πλήκτρο και ενδεικτική λυχνία "Collate"
15 Πλήκτρο και ενδεικτική λυχνία "Staple"
16 Πλήκτρο "Program"
17 Πλήκτρο "Zoom"/Πλήκτρο "<"
18 Πλήκτρο "Auto%/100%"/Πλήκτρο ▼
19 Πλήκτρο "Original Size"/Πλήκτρο ▲
20 Πλήκτρο "Paper Selection"/Πλήκτρο ">"
21 Πλήκτρο "Enter"

22 Πλήκτρο επιλογής τρόπου λειτουργίας ποιότητας εικόνας

23 Πλήκτρο "Auto Density"

24 Πλήκτρο "Lighter"/ Πλήκτρο "Darker" / Φωτεινότητα

25 Οθόνη μηνυμάτων

26 Ενδεικτική λυχνία "Ready" (πράσινη)

27 Ενδεικτική λυχνία "Data" (πράσινη)

28 Ενδεικτική λυχνία "Attention" (κόκκινη)

29 Πλήκτρο "Logout"

30 Πλήκτρο και ενδεικτική λυχνία "Interrupt"

31 Πλήκτρο και ενδεικτική λυχνία "Energy Saver"

32 Πλήκτρο και ενδεικτική λυχνία "Power"

33 Αριθμητικά πλήκτρα

34 Πλήκτρο "Reset"

35 Πλήκτρο "Stop/Clear"

36 Πλήκτρο και ενδεικτική λυχνία "Start"

37 Κύρια ενδεικτική λυχνία ρεύματος

ΣΗΜΕΙΩΣΗ

- Αρχική κατάσταση λειτουργίας (η κατάσταση, στην οποία μεταβαίνει το μηχάνημα μόλις ολοκληρωθεί η προθέρμανσή του ή μόλις πιεστεί το πλήκτρο Reset). Σύμφωνα με τις εργοστασιακά προεπιλεγμένες ρυθμίσεις, επιλέγεται χαρτί ίδιου μεγέθους με το πρωτότυπο (λειτουργία αυτόματης επιλογής χαρτιού), η αναλογία μεγέθυνσης αντιγράφων είναι ρυθμισμένη στο 100 %, ο αρθμός των αντιτύπων προς εκτύπωση είναι 1 και η επιλεγμένη ποιότητα εικόνας είναι **Κείμενο + Φωτογραφία**.

ΣΗΜΕΙΩΣΗ: Οι ρυθμίσεις για την αρχική κατάσταση λειτουργίας μπορούν να τροποποιηθούν μέσω της διαδικασίας καθορισμού των προεπιλεγμένων ρυθμίσεων. Αυτή περιλαμβάνει την αλλαγή της κασέτας που έχει επιλεγεί για την αρχική κατάσταση λειτουργίας, καθώς και τη λειτουργία της ποιότητας εικόνας και την έκθεση (Λειτουργία αυτόματης έκθεσης).

Λειτουργία Αυτόματης Διαγραφής

Μόλις παρέλθει ένα προεπιλεγμένο χρονικό διάστημα (μεταξύ 10 και 270 δευτερολέπτων) από την ολοκλήρωση της αντιγραφής, το μηχάνημα επανέρχεται στις ίδιες ρυθμίσεις, με αυτές που ισχύουν για τη φάση μετά την προθέρμανση. Τα αντίγραφα μπορούν να συνεχίσουν να εκτυπώνονται με τις ίδιες ρυθμίσεις (λειτουργία αντιγραφής, αριθμός αντιγράφων και λειτουργία έκθεσης), εφόσον η εκτύπωση της επόμενης δέσμης αντιγράφων ξεκινήσει προτού ενεργοποιηθεί η λειτουργία αυτόματης διαγραφής..

Οθόνη μηνυμάτων

Στην οθόνη μηνυμάτων εμφανίζεται η κατάσταση λειτουργίας του μηχανήματος.

Βασική οθόνη σε τρόπο λειτουργίας φωτοαντιγραφικού

Η παρακάτω οθόνη εμφανίζεται μόλις πατήσετε το πλήκτρο *Copy*:

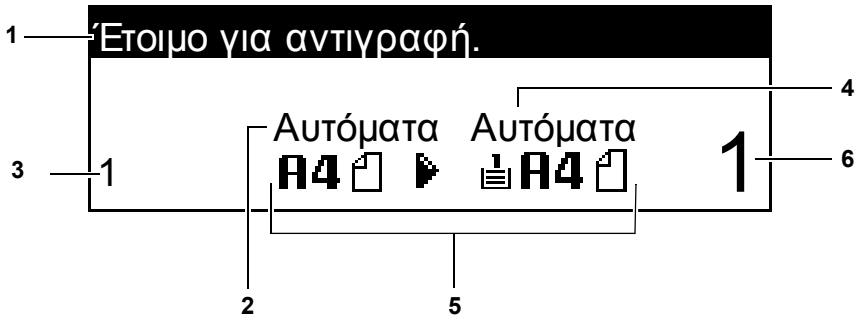

Αριθμός	Σημασία
1	Υποδηλώνει την τρέχουσα κατάσταση του μηχανήματος.
2	Εμφανίζεται όταν το μέγεθος του πρωτοτύπου επιλέγεται αυτόματα.
3	Δείχνει το λόγο μεγέθυνσης των αντιτύπων.
4	Εμφανίζεται εάν έχει επιλεγεί ο τρόπος λειτουργίας *αυτόματης επιλογής χαρτιού*.
5	Δείχνει το *μέγεθος πρωτοτύπου*, το *μέγεθος χαρτιού* και την επιλεγμένη κασέτα.
6	Δείχνει τον επιλεγμένο αριθμό αντιγράφων.

Βασική οθόνη σε τρόπο λειτουργίας εκτυπωτή

Η παρακάτω οθόνη εμφανίζεται μόλις πατήσετε το πλήκτρο *Print*:

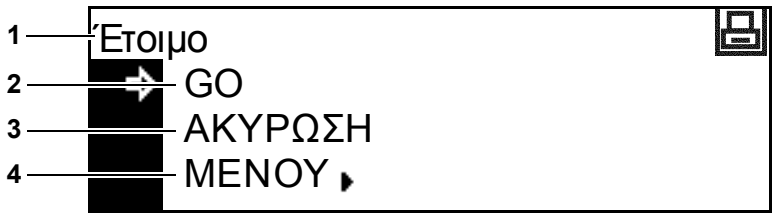

Αριθμός	Σημασία
1	Υποδηλώνει την τρέχουσα κατάσταση του μηχανήματος.
2	Επιλέξτε το για εναλλαγή μεταξύ καταστάσεων εντός/εκτός σύνδεσης, για την εκτύπωση/συνέχιση της εκτύπωσης, για την απαλοιφή ενός συγκεκριμένου σφάλματος και για την ακύρωση της σελίδας που υποβάλλεται σε επεξεργασία εκείνη τη στιγμή για να αρχίσει η εκτύπωση νέας σελίδας.
3	Επιλέξτε το για να διακόψετε την εκτύπωση που βρίσκεται σε εξέλιξη.
4	Επιλέξτε το για να προσαρμόσετε τις ρυθμίσεις δικτύου. Για περισσότερες πληροφορίες, ανατρέξτε στην ενότητα *Ρυθμίσεις δικτύου, στη σελίδα 2-14.*

ΣΗΜΕΙΩΣΗ Για να αλλάξετε τις προεπιλεγμένες ρυθμίσεις, ακολουθήστε την εξής διαδικασία.

1 Πατήστε το πλήκτρο **System Menu / Counter**.

2 Πατήστε το ▲ ή το ▼ για να επιλέξετε την `Προεπιλογή εκτυπωτή`.

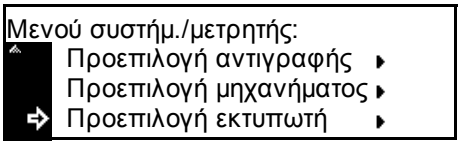

3 Πατήστε το πλήκτρο **Enter**. Θα εμφανιστεί η ίδια οθόνη με αυτήν που εμφανίζεται όταν επιλέγεται το ΜΕΝΟΥ στη βασική οθόνη του εκτυπωτή.

2 Προετοιμασία

Στο κεφάλαιο αυτό παρουσιάζονται τα εξής θέματα:

- Προσθήκη χαρτιού..... 2-2
- Σύνδεση.....2-11
- Ενεργοποίηση του μηχανήματος..... 2-13
- Ρυθμίσεις δικτύου..... 2-14
- Ρύθμιση ημερομηνίας και ώρας 2-17
- Ρύθμιση της γλώσσας 2-19

Προσθήκη χαρτιού

Το χαρτί ή οποιοδήποτε άλλο μέσο εκτύπωσης μπορεί να τοποθετηθεί στην *κασέτα* ή στη *Θήκη ΠΧ*.

ΣΗΜΕΙΩΣΗ: Για πληροφορίες σχετικά με τους τύπους μέσων εκτύπωσης που μπορούν να χρησιμοποιηθούν, ανατρέξτε στο *Παράρτημα, Advanced Operation Guide*.

Προετοιμασία του χαρτιού

Αφού αφαιρέσετε το χαρτί από τη συσκευασία, ξεφυλλίστε το για να ξεχωρίσετε τα φύλλα μεταξύ τους, προτού το τοποθετήσετε στο μηχάνημα.

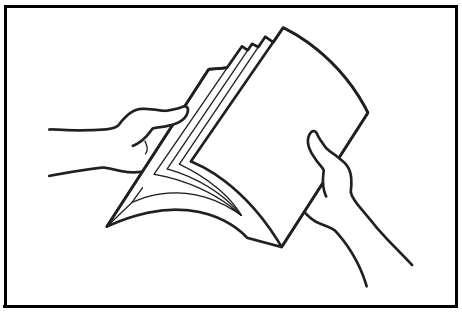

Εάν χρησιμοποιείτε χαρτί που έχει διπλωθεί ή τσαλακωθεί, ισιώστε το πριν το τοποθετήσετε. Διαφορετικά ενδέχεται να σημειωθεί εμπλοκή χαρτιού.

ΣΗΜΑΝΤΙΚΟ: Βεβαιωθείτε ότι δεν υπάρχουν χαρτιά πιασμένα με συρραπτικό, καθώς και ότι έχετε αφαιρέσει τυχόν συνδετήρες.

Τοποθετήστε το χαρτί με την "καλή" πλευρά προς τα επάνω, εάν πρόκειται να χρησιμοποιήσετε την *κασέτα*, ή κάτω, εάν πρόκειται να χρησιμοποιήσετε τη *Θήκη ΠΧ*.

Εάν αφήσετε τα φύλλα χαρτιού έξω από τη συσκευασία τους σε συνθήκες υψηλής θερμοκρασίας και σχετικής υγρασίας, ενδέχεται να προκληθούν προβλήματα λόγω της σχετικής υγρασίας του περιβάλλοντος. Μόλις τοποθετήσετε χαρτί στην *κασέτα* ή στη *Θήκη ΠΧ*, σφραγίστε το υπόλοιπο χαρτί στην αρχική του συσκευασία. Εάν το μηχάνημα δεν πρόκειται να χρησιμοποιηθεί για μεγάλο χρονικό διάστημα, αφαιρέστε όλο το χαρτί από την(ις) *κασέτα(ες)* και τη *Θήκη ΠΧ*, τοποθετήστε το ξανά στην αρχική του συσκευασία και επανασφραγίστε το.

Τοποθέτηση χαρτιού μέσα σε κασέτα

Μπορείτε να τοποθετήσετε απλό χαρτί (80 g/m²), βαρύ χαρτί (90 έως 105 g/m²), ανακυκλωμένο χαρτί ή έγχρωμο χαρτί. Μπορείτε να τοποθετήσετε έως 300 φύλλα κοινού χαρτιού (80 g/m²) σε κάθε κασέτα κάθε φορά.

Τα μεγέθη χαρτιού που μπορείτε να τοποθετήσετε στην κασέτα είναι: A3, B4, A4, A4R, B5, B5R, A5R, Folio, 11 x 17" (Ledger), 8 1/2 x 14" (Legal), 11 x 8 1/2", 8 1/2 x 11" (Letter), 5 1/2 x 8 1/2" (Statement), 8 1/2 x 13" (Oficio II), 8K, 16K.

ΣΗΜΑΝΤΙΚΟ: Κατά την τοποθέτηση χαρτιού στην κασέτα, τοποθετήστε το με την πλευρά εκτύπωσης προς τα πάνω.

1 Τραβήξτε όλη την κασέτα εντελώς έξω από το μηχάνημα.

ΣΗΜΑΝΤΙΚΟ: Όταν τραβάτε την κασέτα έξω από το μηχάνημα, βεβαιωθείτε ότι στηρίζεται καλά και δε θα πέσει από τη θέση της.

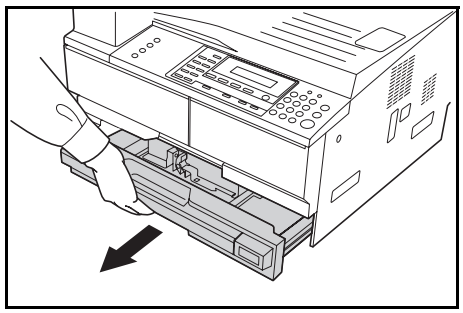

ΣΗΜΕΙΩΣΗ: Μην ανοίγετε περισσότερες από μία κασέτες κάθε φορά.

2 Πιέστε το *έλασμα βάσης της κασέτας* προς τα κάτω.

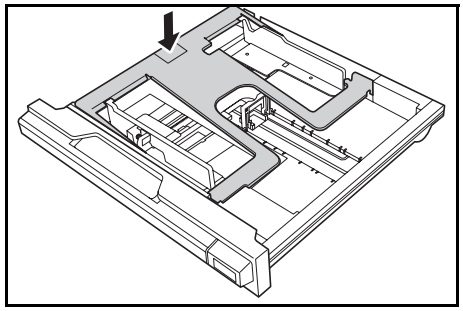

3 Με τη βοήθεια της *γλωττίδας προσαρμογής πλάτους χαρτιού*, προσαρμόστε τους οδηγούς πλάτους στο απαιτούμενο μέγεθος χαρτιού.

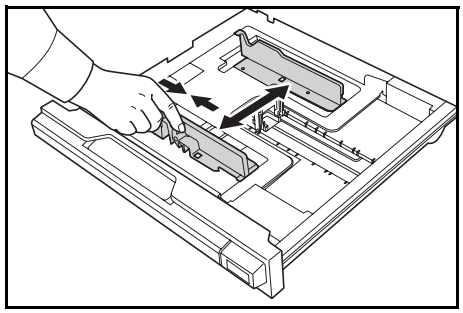

ΣΗΜΕΙΩΣΗ: Τα μεγέθη χαρτιού είναι επισημασμένα πάνω στην κασέτα. Βεβαιωθείτε ότι οι οδηγοί πλάτους έχουν ευθυγραμμιστεί σωστά με το χαρτί. Βεβαιωθείτε ότι οι οδηγοί πλάτους έχουν ευθυγραμμιστεί σωστά με το χαρτί. Εάν υπάρχει κενό ανάμεσα στους οδηγούς και το χαρτί, ρυθμίστε ξανά τους οδηγούς.

4 Με τη βοήθεια της *γλωττίδας προσαρμογής μήκους χαρτιού*, προσαρμόστε τον οδηγό μήκους στο απαιτούμενο μέγεθος χαρτιού.

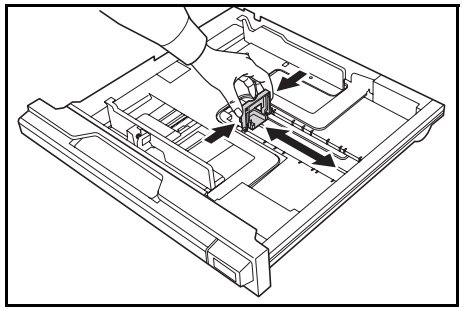

Εάν πρόκειται να τοποθετήσετε χαρτί μεγέθους A3 ή 11 x 17" (Ledger), μετακινήστε τον οδηγό μήκους χαρτιού προς τα δεξιά μέχρι τέρμα και πιέστε τον προς τα κάτω, όπως φαίνεται στην εικόνα.

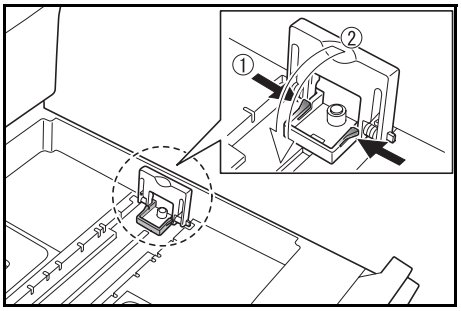

ΣΗΜΕΙΩΣΗ: Τα μεγέθη χαρτιού είναι επισημασμένα πάνω στην κασέτα.

5 Τοποθετήστε το χαρτί στην κασέτα. Η προπορευόμενη άκρη πρέπει να είναι ευθυγραμμισμένη πάνω στον *οδηγό μήκους χαρτιού*.

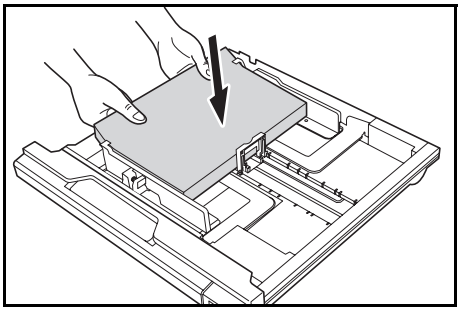

ΣΗΜΑΝΤΙΚΟ: Πάντοτε ρυθμίζετε τον οδηγό μήκους και τους οδηγούς πλάτους χαρτιού προτού τοποθετήσετε το χαρτί, για να αποφύγετε τυχόν λοξή τροφοδότηση ή/και εμπλοκή χαρτιού.

Βεβαιωθείτε ότι το χαρτί εφαρμόζει καλά πάνω στον οδηγό μήκους και στους οδηγούς πλάτους χαρτιού, χωρίς να αφήνει κενό. Εάν οι οδηγοί δεν είναι ρυθμισμένοι σωστά, στην οθόνη μηνυμάτων ενδέχεται να εμφανίζεται μέγεθος χαρτιού διαφορετικό από εκείνο που έχετε τοποθετήσει.

Μην τοποθετείτε περισσότερο χαρτί απ' ό,τι υποδεικνύουν τις γραμμές πλήρωσης που βρίσκονται πάνω στον οδηγό πλάτους.

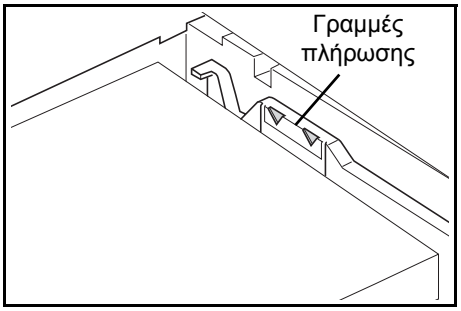

Βεβαιωθείτε ότι η πλευρά που θα εκτυπωθεί ("καλή") είναι γυρισμένη προς τα επάνω και ότι το χαρτί δεν είναι διπλωμένο, τσαλακωμένο ή κατεστραμμένο.

6 Επικολλήστε την ετικέτα που σας παρασχέθηκε, έτσι ώστε το μέγεθος χαρτιού που έχει τοποθετηθεί στην κασέτα να είναι αναγνωρίσιμο από την μπροστινή πλευρά της κασέτας.

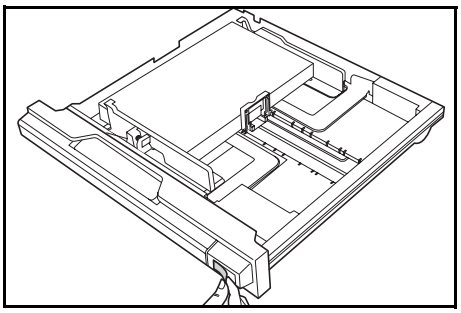

7 Ωθήστε την κασέτα ξανά μέσα στο μηχάνημα, έως ότου σταματήσει.

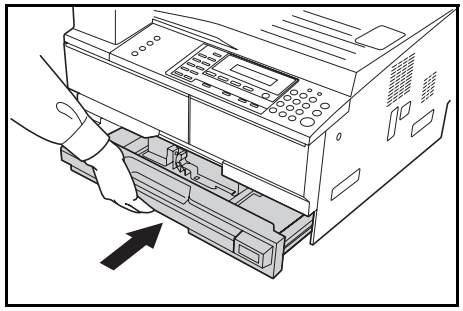

Τοποθέτηση χαρτιού στη Θήκη πολλαπλών χρήσεων

Εκτός από το κανονικό και το ανακυκλωμένο χαρτί, μπορείτε επίσης να χρησιμοποιήσετε ειδικό χαρτί. Φροντίστε να τοποθετήσετε το ειδικό χαρτί στη θήκη πολλαπλών χρήσεων.

Μπορούν να τοποθετηθούν έως και 100 φύλλα κανονικού (80 g/m²) χαρτιού (25 φύλλα μεγέθους A3, B4, Folio, 11 17" (Ledger), 8 1/2 14" (Legal), 8 1/2 13" (Oficio II) ή 8K). Τα μεγέθη χαρτιού που μπορούν να χρησιμοποιηθούν είναι τα εξής: A3 έως A6R, κάρτα, Folio, 11 17" (Ledger) έως 5 1/2 8 1/2" (Statement), 8K, 16K και 16KR.

Μπορείτε να τοποθετήσετε τους ακόλουθους τύπους και μεγέθη μέσων εκτύπωσης, στις αντίστοιχες ποσότητες:

Τύπος ή μέγεθος	Χωρητικότητα
Κοινό χαρτί	100 φύλλα
Λεπτό ή βαρύ χαρτί	50 φύλλα (90 έως 105 g/m²)
Hagaki	15 φύλλα
Έγχρωμο χαρτί	100 φύλλα
Φάκελος DL, Φάκελος C5, Φάκελος #10 (Commercial #10), Monarch, Youkei 4, Youkei 2	5 φύλλα

1 Ανοίξτε τη *Θήκη ΠΧ*.

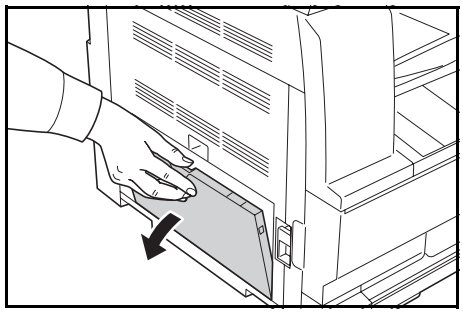

Τραβήξτε προς τα έξω την προέκταση της θήκης παράκαμψης έτσι ώστε να αντιστοιχεί στο μέγεθος του χαρτιού.

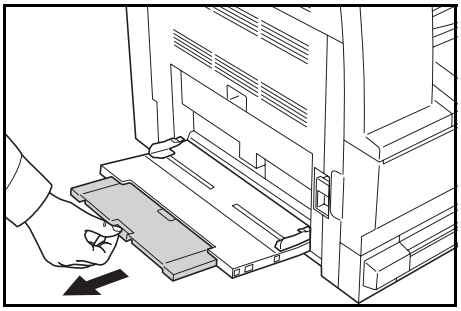

2 Ρυθμίστε τους *οδηγούς εισαγωγής* ανάλογα με το πλάτος του χαρτιού.

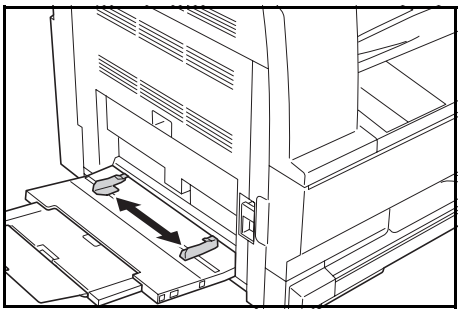

3 Σύρετε το χαρτί κατά μήκος των *οδηγών εισαγωγής* και μέσα στη θήκη μέχρι το τέρμα της διαδρομής.

Βεβαιωθείτε ότι οι *οδηγοί εισαγωγής* εφαρμόζουν καλά πάνω στις άκρες του χαρτιού.

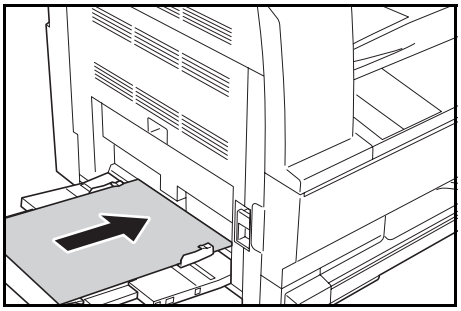

ΣΗΜΑΝΤΙΚΟ: Ισιώστε τις καρτ-ποστάλ ή τους άλλους τύπους χαρτιού μεγάλου πάχους, που ενδέχεται να είναι καμπυλωμένες(α) πριν από την εισαγωγή. Το χαρτί ενδέχεται να μην τροφοδοτηθεί στο μηχάνημα, ανάλογα με την ποιότητά του.

Τοποθετείτε χαρτί στη Θήκη ΠΧ μόνον εφ' όσον πρόκειται να τη χρησιμοποιήσετε και μην αφήνετε χαρτί εκεί για μεγάλα χρονικά διαστήματα.

Όταν τοποθετείτε χαρτί στη *Θήκη ΠΧ*, να βεβαιώνεστε ότι η πλευρά προς φωτοαντιγραφή ή εκτύπωση ("καλή") είναι γυρισμένη προς τα κάτω. Βεβαιωθείτε ότι το χαρτί δεν έχει τσαλακωθεί, κτλ. Εάν το χαρτί έχει τσαλακωθεί, ενδέχεται να προκληθεί εμπλοκή χαρτιού.

Τοποθέτηση καρτών ή φακέλων στη θήκη ΠΧ

1 Κατά την τοποθέτηση μίας κάρτας ή ενός φακέλου, ανοίξτε την ανασχετική διάταξη χαρτιού, όπως φαίνεται στην εικόνα.

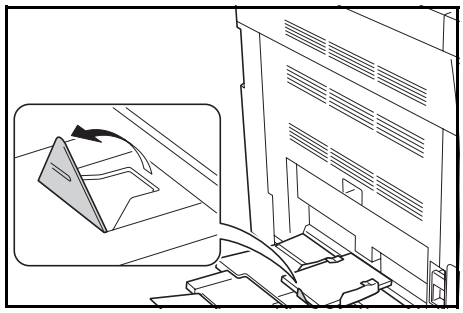

Εάν ο φάκελος είναι οριζοντίου σχήματος, κλείστε τη γλωττίδα. Εισάγετε πλήρως το φάκελο κατά μήκος των οδηγών πλάτους με την πλευρά εκτύπωσης προς τα κάτω και τη γωνία με τη γλωττίδα αντικριστά σας. Εάν ο φάκελος είναι κάθετου σχήματος, κλείστε τη γλωττίδα. Εισάγετε πλήρως το φάκελο κατά μήκος των οδηγών πλάτους, με την πλευρά εκτύπωσης προς τα κάτω και τη γωνία με τη γλωττίδα αντικριστά προς την υποδοχή εισαγωγής.

Μπορούν να τοποθετηθούν έως και πέντε φάκελοι.

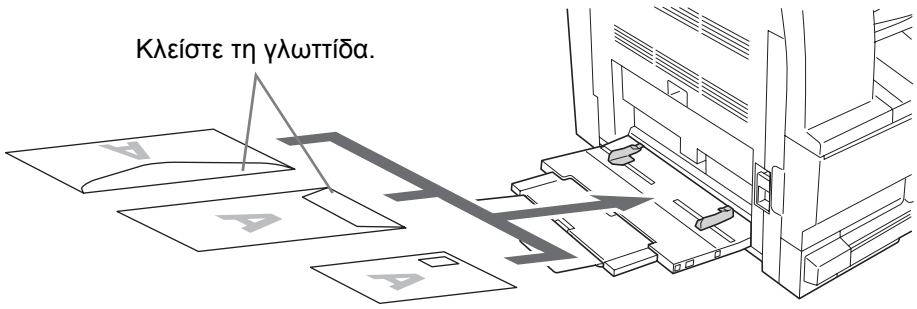

ΣΗΜΑΝΤΙΚΟ: Ο τρόπος τοποθέτησης των φακέλων (προσανατολισμός και όψη) διαφέρει ανάλογα με τον τύπο του φακέλου. Βεβαιωθείτε ότι τοποθετήσατε σωστά το φάκελο, διαφορετικά ο φάκελος μπορεί να εκτυπωθεί με λάθος κατεύθυνση ή όψη.

Μέγεθος και τύπος χαρτιού για τη Θήκη ΠΧ

Για να ορίσετε το μέγεθος και τον τύπο χαρτιού στη *Θήκη ΠΧ*, ακολουθήστε τις παρακάτω οδηγίες πριν από τη χρήση της θήκης.

Μέγεθος χαρτιού

Ορίστε το μέγεθος χαρτιού που θα χρησιμοποιηθεί στη θήκη πολλαπλών χρήσεων. Εάν το μέγεθος είναι άγνωστο ή η ρύθμιση του μεγέθους χαρτιού δεν είναι απαραίτητη, επιλέξτε το Μέγ. γενικής χρήσης.

Κανονικό μέγεθος:

Διατίθενται τα ακόλουθα κανονικά μεγέθη χαρτιού:

- A3, B4, A4R, A4, B5R, B5, A5R, B6R, A6R, 8 1/2 x 11" (Letter), 11 x 8 1/2", Folio.

1 Πατήστε το πλήκτρο **[System Menu / Counter]**.

2 Πατήστε το πλήκτρο ▲ ή το πλήκτρο ▼ για να επιλέξετε το *Ρυθμίσεις παράκαμψης* και κατόπιν πατήστε το πλήκτρο **[Enter]**.

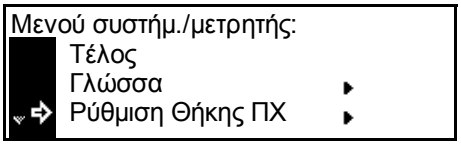

3 Πατήστε το πλήκτρο ▲ ή το πλήκτρο ▼ για να επιλέξετε το απαιτούμενο μέγεθος χαρτιού και κατόπιν πατήστε το πλήκτρο **[Enter]**.

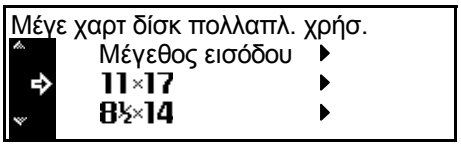

Τότε, θα εμφανιστεί η οθόνη *Τύπος χαρτ. παράκαμψης*. Ρυθμίστε κατάλληλα την παράμετρο *Τύπος χαρτιού*, ακολουθώντας τις οδηγίες που παρατίθενται στη *σελίδα 2-10*.

Άλλο κανονικό μέγεθος:

Διατίθενται τα ακόλουθα επιπρόσθετα κανονικά μεγέθη χαρτιού:

- 11 x 17" (Ledger), 8 1/2 x 14" (Legal), 8 1/2 x 13" (Oficio II), 5 1/2 x 8 1/2" (Statement), Executive, ISO B5, Envelope DL, Envelope C5, Envelope C4, Comm. #10, Comm. #9, Comm. #6-3/4, Monarch, OufukuHagaki, YOUKEI 2, YOUKEI 4, 8K, 16KR, 16K

1 Πατήστε το πλήκτρο **[System Menu / Counter]**.

2 Πατήστε το πλήκτρο ▲ ή το πλήκτρο ▼ για να επιλέξετε το *Ρυθμίσεις παράκαμψης* και κατόπιν πατήστε το πλήκτρο **[Enter]**.

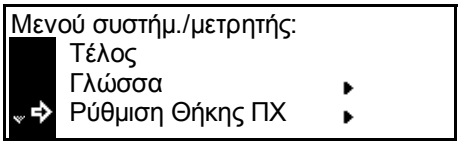

3 Πατήστε το πλήκτρο ▲ ή το πλήκτρο ▼ για να επιλέξετε το *Άλλο κανονικό μέγεθος* και κατόπιν πατήστε το πλήκτρο **[Enter]**.

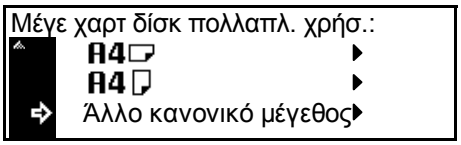

4 Πατήστε το πλήκτρο ▲ ή το πλήκτρο ▼ για να επιλέξετε το απαιτούμενο μέγεθος χαρτιού και κατόπιν πατήστε το πλήκτρο **[Enter]**.

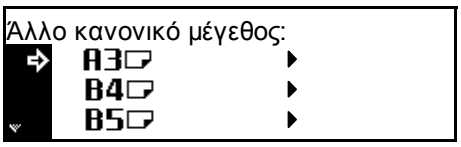

Τότε, θα εμφανιστεί η οθόνη *Τύπος χαρτ. παράκαμψης*. Ρυθμίστε κατάλληλα την παράμετρο *Τύπος χαρτιού*, ακολουθώντας τις οδηγίες που παρατίθενται στη *σελίδα 2-10*.

Μέγεθος εισόδου:

1 Πατήστε το πλήκτρο **[System Menu / Counter]**.

2 Πατήστε το πλήκτρο ▲ ή το πλήκτρο ▼ για να επιλέξετε το *Ρυθμίσεις παράκαμψης* και κατόπιν πατήστε το πλήκτρο **[Enter]**.

Μενού συστήμ./μετρητής:
Τέλος
Γλώσσα
Ρύθμιση Θήκης ΠΧ

3 Πατήστε το πλήκτρο ▲ ή το πλήκτρο ▼ για να επιλέξετε το *Μέγεθος εισόδου* και κατόπιν πατήστε το πλήκτρο **[Enter]**.

Μέγε χαρτ δίσκ πολλαπλ. χρήσ.:
* Μέγ. γενικής χρήσης
Μέγεθος εισόδου
11×17

4 Πατήστε το πλήκτρο **<** ή το πλήκτρο **>** για να επιλέξετε το μήκος της κατακόρυφης διάστασης του χαρτιού, από 98 έως 297 mm με βήματα του 1.

Μέγεθος εισόδου:
98mm
297mm

Πατήστε το πλήκτρο ▼ για να επιλέξετε την οριζόντια διάσταση του χαρτιού.

5 Πατήστε το πλήκτρο **<** ή το πλήκτρο **>** για να επιλέξετε το μήκος της οριζόντιας διάστασης του χαρτιού, από 148 έως 432 mm με βήματα του 1.

Μέγεθος εισόδου:
98mm
297mm

Πατήστε το πλήκτρο **[Enter]**. Τότε, θα εμφανιστεί η οθόνη *Τύπος χαρτ. παράκαμψης*.

Ρυθμίστε κατάλληλα την παράμετρο *Τύπος χαρτιού*, ακολουθώντας τις οδηγίες που παρατίθενται στη *σελίδα 2-10*.

Τύπος χαρτιού

Διατίθενται οι ακόλουθοι τύποι χαρτιού:

- *Απλό χαρτί, Διαφάνεια, Προεκτυπωμένο, Ετικέτες, Άριστης ποιότητας, Ανακυκλωμένο, Περγαμηνή, Με τραχιά επιφ., Επιστολόχαρτο, Έγχρωμο, Διάτρητο, Φάκελος, Κάλυμμα, Χοντρό χαρτί, Υψηλή ποιότητα, Προσαρμογή 1 (έως 8).*

1 Αφού επιλέξετε το απαιτούμενο μέγεθος χαρτιού, πατήστε το πλήκτρο ▲ ή το πλήκτρο ▼ για να επιλέξετε τον απαιτούμενο τύπο χαρτιού.

Τύπος χαρτ δίσκ πολλαπλ χρήσ.:
* Απλό χαρτί
Διαφάνεια
Προεκτυπωμένο

Πατήστε το πλήκτρο **[Enter]**. Τότε, θα επανεμφανιστεί η *βασική οθόνη σε τρόπο λειτουργίας φωτοαντιγραφικού*.

Σύνδεση

Σύνδεση με δίκτυο

Για να συνδέσετε το μηχάνημα με ένα δίκτυο, χρησιμοποιήστε ένα καλώδιο δικτύου (10Base-T ή 100Base-TX).

1 Ανοίξτε το κάλυμμα του κύριου διακόπτη λειτουργίας στα δεξιά του μηχανήματος, κατόπιν πατήστε το *διακόπτη λειτουργίας* στη θέση *απενεργοποίησης* (O) και στη συνέχεια βγάλτε το φις του καλωδίου ρεύματος.

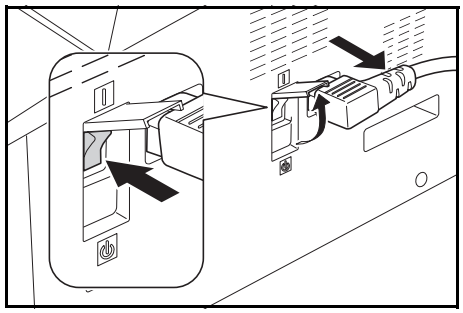

2 Συνδέστε το καλώδιο δικτύου στην *υποδοχή διασύνδεσης δικτύου* που βρίσκεται στα δεξιά του μηχανήματος.

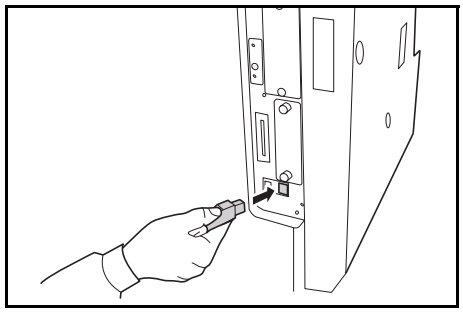

3 Συνδέστε το άλλο άκρο του καλωδίου δικτύου στη συσκευή δικτύου (διανομέας) που διαθέτετε.

4 Προγραμματίστε τις απαιτούμενες ρυθμίσεις δικτύου. Για περισσότερες πληροφορίες, ανατρέξτε στην ενότητα *Ρυθμίσεις δικτύου, στη σελίδα 2-14*.

Σύνδεση του καλωδίου USB

Για να συνδέσετε το μηχάνημα απευθείας με τον υπολογιστή σας, χρησιμοποιήστε ένα καλώδιο USB.

ΣΗΜΑΝΤΙΚΟ: Πάντοτε να απενεργοποιείτε το μηχάνημα (○) και να βγάζετε το φις του καλωδίου ρεύματος από την πρίζα, προτού συνδέσετε το καλώδιο εκτυπωτή.

Βεβαιωθείτε ότι και ο υπολογιστής σας είναι εκτός λειτουργίας.

1 Ανοίξτε το κάλυμμα του κύριου διακόπτη λειτουργίας στα δεξιά του μηχανήματος, κατόπιν πατήστε το *διακόπτη λειτουργίας* στη θέση *απενεργοποίησης* (○) και στη συνέχεια βγάλτε το φις του καλωδίου ρεύματος.

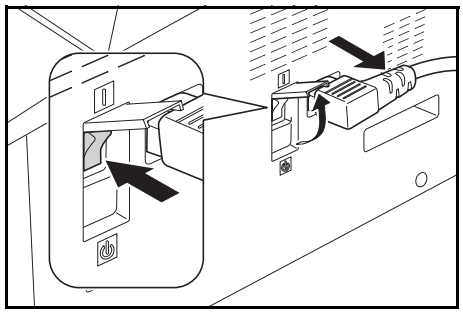

2 Συνδέστε το καλώδιο του εκτυπωτή με την υποδοχή διασύνδεσης USB που βρίσκεται στη δεξιά πλευρά του μηχανήματος.

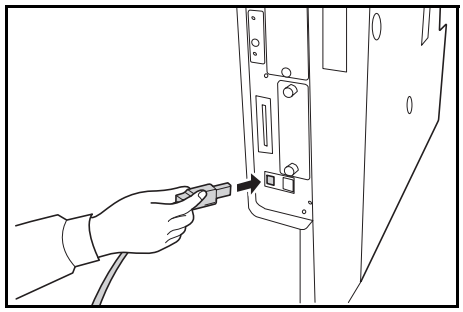

3 Συνδέστε το άλλο άκρο του καλωδίου με την υποδοχή διασύνδεσης USB του υπολογιστή σας.

Σύνδεση με το δίκτυο ρεύματος

1 Συνδέστε το καλώδιο ρεύματος στην *υποδοχή καλωδίου ρεύματος* που βρίσκεται στα δεξιά του μηχανήματος.

2 Συνδέστε το φις του καλωδίου ρεύματος σε μια πρίζα.

Ενεργοποίηση του μηχανήματος

Ανοίξτε το κάλυμμα του κύριου διακόπτη λειτουργίας στα δεξιά του μηχανήματος και κατόπιν πατήστε το *διακόπτη λειτουργίας* στη θέση *ενεργοποίησης* (|).

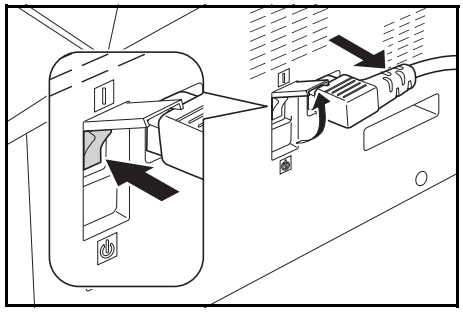

Το μηχάνημα αρχίζει να προθερμαίνεται.

Μόλις ολοκληρωθεί η προθέρμανση, ανάβει η ενδεικτική λυχνία *Start*.

Ρυθμίσεις δικτύου

Ρύθμιση διεύθυνσης IP

Για να μάθετε ποια είναι η διεύθυνση IP που πρέπει να εισάγετε, συμβουλευθείτε το διαχειριστή δικτύου σας προτού προβείτε σε αυτή τη ρύθμιση.

Προτού εισάγετε τη διεύθυνση IP ακολουθώντας τις παρακάτω οδηγίες, βεβαιωθείτε ότι έχετε απενεργοποιήσει τη ρύθμιση DHCP (Off) και ότι έχετε ενεργοποιήσει τη ρύθμιση TCP/IP (On).

ΣΗΜΕΙΩΣΗ: Οποιεσδήποτε αλλαγές πραγματοποιήθηκαν στις ρυθμίσεις δικτύου θα τεθούν σε ισχύ, αφού απενεργοποιήσετε και στη συνέχεια ενεργοποιήσετε ξανά το μηχάνημα.

1 Πατήστε το πλήκτρο **[Print]**.

2 Πατήστε το πλήκτρο ▲ ή το πλήκτρο ▼ για να επιλέξετε το *ΜΕΝΟΥ* και κατόπιν πατήστε το πλήκτρο **[Enter]**.

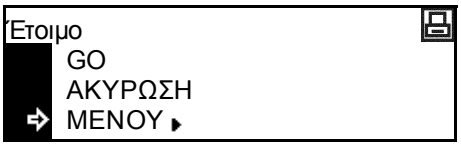

3 Πατήστε το πλήκτρο ▲ ή το πλήκτρο ▼ για να επιλέξετε το *Διασύνδεση* και κατόπιν πατήστε το πλήκτρο **[Enter]**.

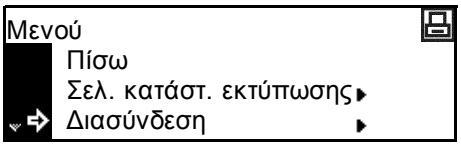

4 Πατήστε το πλήκτρο ▲ ή το πλήκτρο ▼ για να επιλέξετε το *Δίκτυο* και κατόπιν πατήστε το πλήκτρο **[Enter]**.

5 Πατήστε το πλήκτρο ▲ ή το πλήκτρο ▼ για να επιλέξετε το *TCP/IP* και κατόπιν πατήστε το πλήκτρο **[Enter]**.

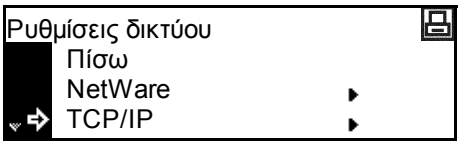

6 Πατήστε το πλήκτρο ▲ ή το πλήκτρο ▼ για να επιλέξετε το *Αλλαγή #* και κατόπιν πατήστε το πλήκτρο **[Enter]**.

7 Πατήστε το πλήκτρο ▲ ή το πλήκτρο ▼ για να επιλέξετε το *Διεύθυνση IP* και πατήστε το πλήκτρο **[Enter]**.

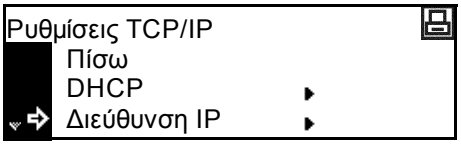

8 Χρησιμοποιήστε το αριθμητικό πληκτρολόγιο για να εισαγάγετε τη διεύθυνση. Πληκτρολογήστε το πρώτο τμήμα της *διεύθυνσης IP* στο επισημασμένο πεδίο και κατόπιν πατήστε το πλήκτρο **[#]**.

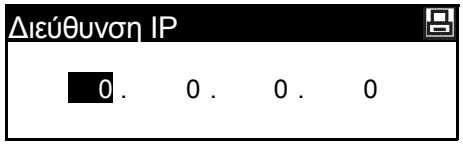

9 Πληκτρολογήστε το επόμενο τμήμα της διεύθυνσης και κατόπιν πατήστε το πλήκτρο **[#]**.

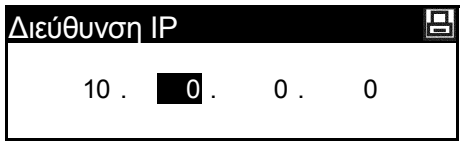

Πληκτρολογήστε τα υπόλοιπα τμήματα της διεύθυνσης ακολουθώντας την ίδια διαδικασία.

Μόλις ολοκληρώσετε την εισαγωγή της διεύθυνσης, πατήστε το πλήκτρο **[Enter]**.

Ρύθμιση μάσκας subnet

Συνεχίστε από το προηγούμενο βήμα 9 για να εκχωρήσετε τη *μάσκα subnet*.

ΣΗΜΕΙΩΣΗ: Εάν δεν είστε βέβαιοι ποια είναι η κατάλληλη *μάσκα subnet*, επικοινωνήστε με τον Διαχειριστή του δικτύου σας.

1 Προσπελάστε την οθόνη *Ρυθμίσεις TCP/IP*.

2 Πατήστε το πλήκτρο ▲ ή το πλήκτρο ▼ για να επιλέξετε το *Μάσκα subnet* και κατόπιν πατήστε το πλήκτρο **[Enter]**.

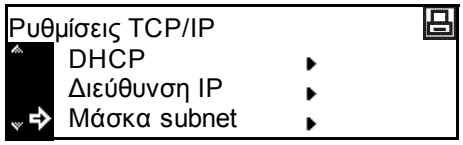

3 Πληκτρολογήστε τη *μάσκα subnet* εφαρμόζοντας την ίδια διαδικασία που ακολουθήσατε για την εκχώρηση της *διεύθυνσης IP* στα βήματα 8 - 9 της ενότητας *Ρύθμιση διεύθυνσης IP*.

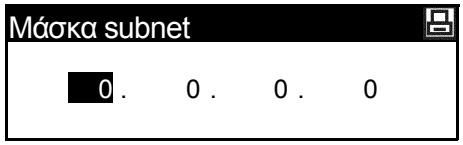

Μόλις ολοκληρώσετε την εισαγωγή της μάσκας subnet, πατήστε το πλήκτρο **[Enter]**.

Ρύθμιση της προεπιλεγμένης πύλης

Συνεχίστε από το προηγούμενο βήμα 3 για να ορίσετε την *προεπιλεγμένη πύλη*.

ΣΗΜΕΙΩΣΗ: Εάν δεν είστε βέβαιοι ποια είναι η κατάλληλη διεύθυνση *προεπιλεγμένης πύλης*, επικοινωνήστε με το Διαχειριστή του δικτύου σας.

1 Προσπελάστε την οθόνη *Ρυθμίσεις TCP/IP*.

2 Πατήστε το πλήκτρο ▲ ή το πλήκτρο ▼ για να επιλέξετε το *Πύλη* και κατόπιν πατήστε το πλήκτρο **[Enter]**.

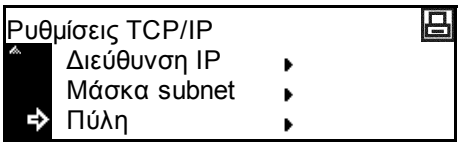

3 Πληκτρολογήστε τη διεύθυνση *πύλης* εφαρμόζοντας την ίδια διαδικασία που ακολουθήσατε για την εκχώρηση της *διεύθυνσης IP* στα βήματα 8 - 9 της ενότητας *Ρύθμιση διεύθυνσης IP*.

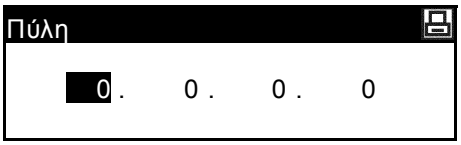

Μόλις ολοκληρώσετε την εισαγωγή της διεύθυνσης πύλης, πατήστε το πλήκτρο **[Enter]**.

4 Μόλις ολοκληρώσετε τις ρυθμίσεις δικτύου, πατήστε το πλήκτρο **[Reset]**.

Τότε, θα εμφανιστεί η *βασική οθόνη σε τρόπο λειτουργίας εκτυπωτή*.

Ρύθμιση ημερομηνίας και ώρας

Ακολουθήστε τις παρακάτω οδηγίες για να ρυθμίσετε την τρέχουσα ημερομηνία και ώρα, τη διαφορά ώρας από την *ώρα Γκρήνουιτς (Greenwich Mean Time, GMT)* και την αυτόματη αλλαγή χειμερινής/θερινής ώρας.

1 Πατήστε το πλήκτρο **[System Menu / Counter]**.

2 Πατήστε το πλήκτρο ▲ ή το πλήκτρο ▼ για να επιλέξετε το *Προεπιλογή μηχανήματος* και κατόπιν πατήστε το πλήκτρο **[Enter]**.

```
Μενού συστήμ./μετρητής:
  Λογ. καταμ. εργασιών      ▸
  Προεπιλογή αντιγραφής     ▸
  Προεπιλογή μηχανήματος    ▸
```

3 Χρησιμοποιήστε το αριθμητικό πληκτρολόγιο για να εισαγάγετε τον 4ψήφιο κωδικό διαχείρισης.

```
Εισ. κωδ. Pin με το πλ. #-.
□ □ □ □
```

ΣΗΜΕΙΩΣΗ: Ο εργοστασιακά προεπιλεγμένος κωδικός διαχείρισης είναι '1800' για το μοντέλο των 18 ppm και '2200' για το μοντέλο των 22 ppm. Θα εμφανιστεί η οθόνη Προεπιλεγμένη ρύθμιση μηχανήματος .

```
Προεπιλ. ρυθμ. μηχανήματος:
  Τέλος
  Αυτ. εναλλ. κασ.      : On
  Μέγ. χαρτ. (1η)       : Αυτ. I
```

4 Πατήστε το πλήκτρο ▲ ή το πλήκτρο ▼ για να επιλέξετε το *Ημερομηνία/ώρα* και κατόπιν πατήστε το πλήκτρο **[Enter]**.

```
Προεπιλ. ρυθμ. μηχανήματος:
  Χρόν. χαμ. καταν      : 1  min.
  Ήχος πλ. On/Off       : On
  Ημερομηνία/ώρα        : 06:33
```

5 Πατήστε το πλήκτρο ▲ ή το πλήκτρο ▼ για να επιλέξετε το *Ζώνη ώρας*.

Πατήστε το πλήκτρο **<** ή το πλήκτρο **>** για να ρυθμίσετε τη διαφορά ώρας από την *ώρα Γκρήνουιτς*.

```
Ημερομηνία/ώρα:
  Ώρα          :  06:33
  Θερινή ώρα   :  Off
  Ζώνη ώρας    :  GMT+00:00
```

6 Πατήστε το πλήκτρο ▲ ή το πλήκτρο ▼ για να επιλέξετε το *Ώρα*.

Πατήστε το πλήκτρο **<** ή το πλήκτρο **>** για να ρυθμίσετε την τρέχουσα ώρα.

```
Ημερομηνία/ώρα:
  Τέλος
  Ώρα          :  06:33
  Θερινή ώρα   :  Off
```

7 Πατήστε το πλήκτρο ▲ ή το πλήκτρο ▼ για να επιλέξετε το *Θερινή ώρα*.

Πατήστε το πλήκτρο **<** ή το πλήκτρο **>** για να επιλέξετε *On* (Ενεργοποίηση) ή *Off* (Απενεργοποίηση).

```
Ημερομηνία/ώρα:
  Τέλος
  Ώρα            :  06:33
  Θερινή ώρα     :  Off
```

8 Πατήστε το πλήκτρο ▲ ή το πλήκτρο ▼ για να επιλέξετε το *Έτος*.

Πατήστε το πλήκτρο **<** ή το πλήκτρο **>** για να ρυθμίσετε το τρέχον έτος.

```
Ημερομηνία/ώρα:
  Θερινή ώρα :  Off
  Ζώνη ώρας  :  GMT+00:00
  Έτος       :  7
```

9 Πατήστε το πλήκτρο ▲ ή το πλήκτρο ▼ για να επιλέξετε το *Μήνας*.

Πατήστε το πλήκτρο **<** ή το πλήκτρο **>** για να ρυθμίσετε τον τρέχοντα μήνα.

```
Ημερομηνία/ώρα:
  Ζώνη ώρας  :  GMT+00:00
  Έτος       :  7
  Μήνας      :  11
```

10 Πατήστε το πλήκτρο ▲ ή το πλήκτρο ▼ για να επιλέξετε το *Ημέρα*.

Πατήστε το πλήκτρο **<** ή το πλήκτρο **>** για να ρυθμίσετε την τρέχουσα ημέρα.

```
Ημερομηνία/ώρα:
  Έτος       :  7
  Μήνας      :  11
  Ημέρα      :  28
```

11 Μόλις ολοκληρώσετε τη ρύθμιση της ημερομηνίας και της ώρας, πατήστε το πλήκτρο ▲ ή το πλήκτρο ▼ για να επιλέξετε το *Τέλος* και κατόπιν πατήστε το πλήκτρο **[Enter]**.

```
Ημερομηνία/ώρα:
  Τέλος
  Ώρα            :  06:33
  Θερινή ώρα     :  Off
```

12 Πατήστε το πλήκτρο **[Reset]**.

Τότε, θα εμφανιστεί η *βασική οθόνη σε τρόπο λειτουργίας φωτοαντιγραφικού*.

Ρύθμιση της γλώσσας

Μπορείτε να επιλέξετε τη γλώσσα που θα χρησιμοποιείται στην οθόνη μηνυμάτων.

Μπορείτε να επιλέξετε ανάμεσα στις εξής γλώσσες:

- Αγγλικά, Γαλλικά (`Français`), Γερμανικά (`Deutsch`), Ιταλικά (Italiano), Ολλανδικά (`Nederlands`), Ισπανικά (`Español`), Ρώσικα (`Русский`) και Πορτογαλικά (`Português`).

3 Βασική λειτουργία

Στο κεφάλαιο αυτό παρουσιάζονται τα εξής θέματα:

- Διαδικασία βασικής φωτοαντιγραφής 3-2
- Παραγωγή φωτοαντιγράφων με ζουμ..... 3-5
- Τρόπος λειτουργίας εκτύπωσης διπλής όψης..... 3-9
- Τρόπος λειτουργίας ταξινόμησης 3-13
- Συνδυασμένη αντιγραφή 3-14
- Τρόπος λειτουργίας διακοπής 3-18
- Τρόπος λειτουργίας χαμηλής κατανάλωσης ρεύματος... 3-21
- Τρόπος λειτουργίας αυτόματης μετάβασης σε κατάσταση προσωρινής απενεργοποίησης..... 3-22
- Διαδικασία βασικής εκτύπωσης..... 3-23

Διαδικασία βασικής φωτοαντιγραφής

1 Ανοίξτε το κάλυμμα του κύριου διακόπτη λειτουργίας στα δεξιά του μηχανήματος και κατόπιν πατήστε το *διακόπτη λειτουργίας* στη θέση *ενεργοποίησης* (|).

Στο τέλος της προθέρμανσης, ανάβει η ενδεικτική λυχνία *Start*.

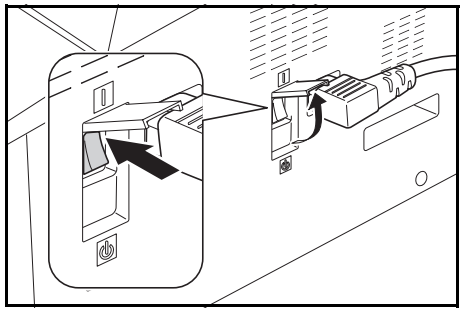

2 Σηκώστε το *κάλυμμα πρωτοτύπων* και τοποθετήστε το πρωτότυπο πάνω στο *κρύσταλλο σάρωσης*, με την "καλή" όψη γυρισμένη προς τα κάτω. Ευθυγραμμίστε το πρωτότυπο με την αριστερή πίσω γωνία του *κρυστάλλου σάρωσης*.

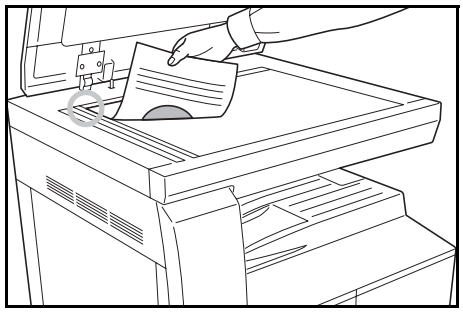

ΣΗΜΕΙΩΣΗ: Εάν έχει εγκατασταθεί η προαιρετική *μονάδα επεξεργασίας εγγράφων* στο μηχάνημά σας, ανατρέξτε στην ενότητα *Μονάδα επεξεργασίας εγγράφων, στη σελίδα 4-3.*

3 Επιλέξτε το μέγεθος χαρτιού.

Εάν εμφανίζεται η ένδειξη *Auto*, έχει επιλεγεί αυτόματα το ίδιο μέγεθος χαρτιού φωτοαντιγραφής με εκείνο του πρωτοτύπου.

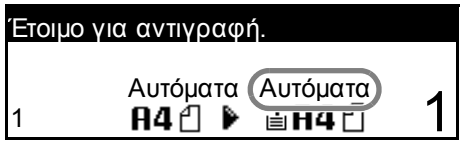

Πατήστε το πλήκτρο **[Paper Selection]** για να αλλάξετε την τρέχουσα επιλογή χαρτιού.

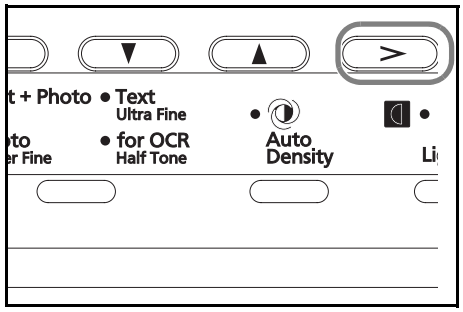

4 Πατήστε το πλήκτρο **επιλογής τρόπου λειτουργίας ποιότητας εικόνας** για να επιλέξετε τον τρόπο λειτουργίας ποιότητας εικόνας που θέλετε.

Ανάβει η ενδεικτική λυχνία που βρίσκεται δίπλα στον επιλεγμένο τρόπο λειτουργίας.

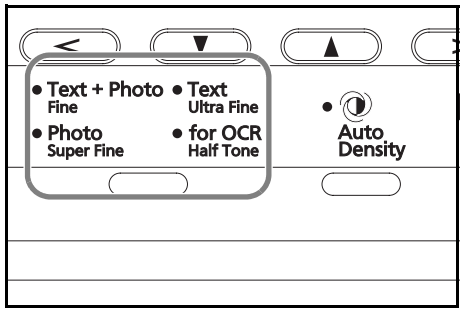

Συμβουλευθείτε τον παρακάτω πίνακα για να επιλέξετε την ποιότητα εικόνας.

Τρόπος λειτουργίας ποιότητας εικόνας	Περιγραφή
Text+Photo	Επιλέξτε το, όταν το πρωτότυπο περιέχει κείμενο και φωτογραφίες μαζί.
Photo	Επιλέξτε το, όταν το πρωτότυπο περιέχει κυρίως φωτογραφίες.
Text	Επιλέξτε το, όταν το πρωτότυπο περιέχει κυρίως κείμενο.

5 Η *έκθεση φωτοαντιγραφής* μπορεί να ρυθμιστεί αυτόματα ή μη αυτόματα.

Πατήστε το πλήκτρο **[Auto Density]** για να επιτρέψετε στο μηχάνημα να επιλέγει τη βέλτιστη ρύθμιση έκθεσης για το εκάστοτε πρωτότυπο.

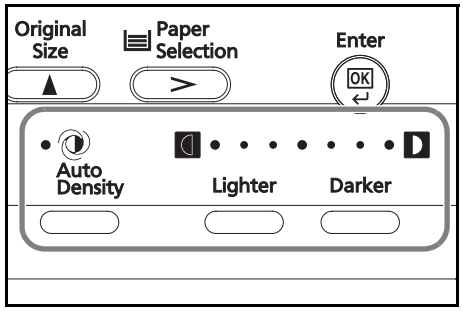

Πατήστε το πλήκτρο **[Lighter]** ή το πλήκτρο **[Darker]** για να ρυθμίσετε με μη αυτόματο τρόπο την έκθεση φωτοαντιγραφής. Υπάρχουν 7 διαθέσιμα επίπεδα έκθεσης.

Η φωτεινή κλίμακα υποδηλώνει το τρέχον επίπεδο έκθεσης.

ΣΗΜΕΙΩΣΗ: Εάν επιλέξετε *Photo*, δεν μπορείτε να χρησιμοποιήσετε τον τρόπο λειτουργίας *αυτόματης έκθεσης*.

6 Πληκτρολογήστε τον επιθυμητό αριθμό αντιτύπων.

Μπορείτε να πληκτρολογήσετε έως και 999.

7 Πατήστε το πλήκτρο **[Start]**. Η φωτοαντιγραφή αρχίζει αμέσως, εφ' όσον η πράσινη ενδεικτική λυχνία *Start* είναι αναμμένη.

8 Τα ολοκληρωμένα φωτοαντίγραφα καταλήγουν στη *θήκη εξόδου*.

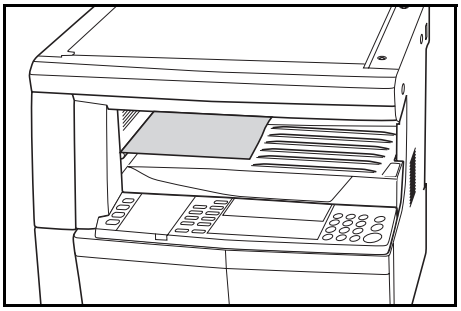

ΣΗΜΕΙΩΣΗ: Η *θήκη εξόδου* έχει χωρητικότητα 250 φύλλων περίπου απλού χαρτιού (80 g/m²). Η χωρητικότητα ποικίλλει ανάλογα με τον τύπο χαρτιού που χρησιμοποιείτε.

ΠΡΟΣΟΧΗ: Εάν έχει εγκατασταθεί το προαιρετικό *κιτ αποστολής/λήψης φαξ* και το μηχάνημα δεν πρόκειται να χρησιμοποιηθεί για μικρό χρονικό διάστημα (π.χ. κατά τη διάρκεια της νύχτας κ.λπ.), κλείνετε το διακόπτη λειτουργίας (○). Εάν το μηχάνημα δεν πρόκειται να χρησιμοποιηθεί για μεγάλη χρονική περίοδο (π.χ. σε περίπτωση απουσίας λόγω διακοπών κ.λπ.), βγάζετε το φις του καλωδίου ρεύματος από την πρίζα για λόγους ασφαλείας.

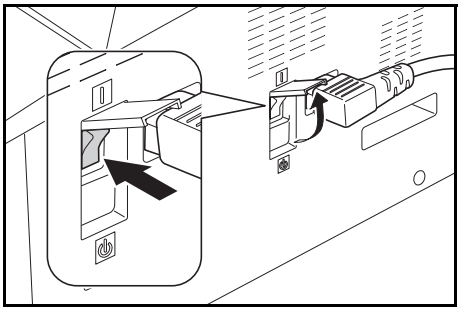

ΣΗΜΕΙΩΣΗ: Εάν έχει εγκατασταθεί το προαιρετικό *κιτ αποστολής/λήψης φαξ* και έχετε κλείσει τον κύριο διακόπτη λειτουργίας ή έχετε βγάλει το φις του καλωδίου ρεύματος από την πρίζα, δεν είναι δυνατό να πραγματοποιηθεί αποστολή ή/και λήψη φαξ.

Παραγωγή φωτοαντιγράφων με ζουμ

Μπορείτε να ρυθμίσετε το *ζουμ* προκειμένου να βγάλετε φωτοαντίγραφα με μεγέθυνση ή σμίκρυνση του μεγέθους του πρωτοτύπου.

Διατίθενται οι ακόλουθοι τρόποι λειτουργίας για την επιλογή του απαιτούμενου λόγου *ζουμ*:

Τρόπος λειτουργίας	Περιγραφή
Αυτόματο ζουμ	Προσαρμόζει αυτόματα το λόγο *ζουμ* προκειμένου να χωρέσει το αντιγραφόμενο είδωλο στο επιλεγμένο μέγεθος χαρτιού.
Ζουμ	Ο λόγος *ζουμ* μπορεί να ρυθμιστεί μεταξύ 25 % και 400 % με βήμα 1 %, ανάλογα με τις προτιμήσεις σας.
Προκαθορισμένο ζουμ	Μπορείτε να παραγάγετε αντίγραφα σε έναν από τους λόγους *προκαθορισμένου ζουμ*. Διατίθενται οι ακόλουθοι λόγοι ζουμ: • 100%, Αυτόματο, 400% (Μέγιστο), 200 % (A5 → A3), 141 % (A4 → A3, A5 → A4), 127 % (Folio → A3), 106 % (11 x 15" → A3), 90 % (Folio → A4), 75 % (11 x 15" → A4), 70 % (A3 → A4, A4 → A5), 50 % (A3 → A5), 25% (Ελάχιστο)

ΣΗΜΕΙΩΣΗ: Όταν η αναλογία μεγέθυνσης είναι μεγαλύτερη από 201%, οι εικόνες περιστρέφονται κατά 90 ° αντίθετα προς τη φορά των δεικτών του ρολογιού (αριστερόστροφα) πριν από την εκτύπωση.

Αυτόματο ζουμ

Προσαρμόζει αυτόματα το λόγο *ζουμ* προκειμένου να χωρέσει το αντιγραφόμενο είδωλο στο επιλεγμένο μέγεθος χαρτιού.

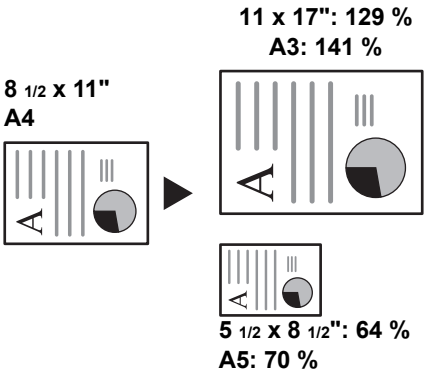

ΣΗΜΕΙΩΣΗ: Μπορείτε να ορίσετε μία προεπιλεγμένη ρύθμιση, έτσι ώστε να επιλέγεται η λειτουργία αυτόματης επιλογής αναλογίας ζουμ όταν επιλέγετε μία κασέτα.

1 Τοποθετήστε το πρωτότυπο στο κρύσταλλο σάρωσης και κατόπιν πατήστε το πλήκτρο **[Auto% / 100%]**.

Τότε, στην οθόνη εμφανίζεται η ένδειξη *Auto %*.

2 Πατήστε το πλήκτρο **[Paper Selection]** για να επιλέξετε το επιθυμητό χαρτί φωτοαντιγραφής.

Τότε, στην οθόνη εμφανίζεται ο λόγος ζουμ.

3 Πατήστε το πλήκτρο **[Start]**.

Τότε, το πρωτότυπο θα αντιγραφεί με αυτόματη μεταβολή του μεγέθους του προκειμένου να χωρέσει στο επιλεγμένο χαρτί φωτοαντιγραφής.

Ζουμ

Σε αυτόν τον τρόπο λειτουργίας, ο λόγος ζουμ μπορεί να ρυθμιστεί μεταξύ 25 % και 400 % με βήμα 1 %.

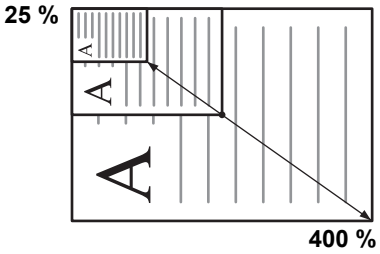

1 Τοποθετήστε το πρωτότυπο στο κρύσταλλο σάρωσης και κατόπιν πατήστε το πλήκτρο **[Zoom]**.

2 Πληκτρολογήστε το λόγο ζουμ με τη βοήθεια του αριθμητικού πληκτρολογίου.

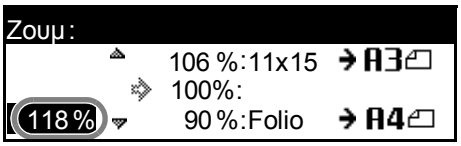

Τότε, στην οθόνη θα εμφανιστεί ο λόγος ζουμ. (Σε αυτό το παράδειγμα έχει καταχωρηθεί '118%').

Πατήστε το πλήκτρο **[Enter]**.

3 Πατήστε το πλήκτρο **[Start]**.

Τα ολοκληρωμένα φωτοαντίγραφα καταλήγουν στη *θήκη εξόδου*.

Προκαθορισμένο ζουμ

Μπορείτε να παραγάγετε αντίγραφα σε έναν από τους λόγους *προκαθορισμένου ζουμ*.

1 Τοποθετήστε το πρωτότυπο στο κρύσταλλο σάρωσης και κατόπιν πατήστε το πλήκτρο **[Zoom]**.

2 Πατήστε το πλήκτρο ▲ ή το πλήκτρο ▼ για να επιλέξετε τον απαιτούμενο λόγο ζουμ και κατόπιν πατήστε το πλήκτρο **[Enter]**.

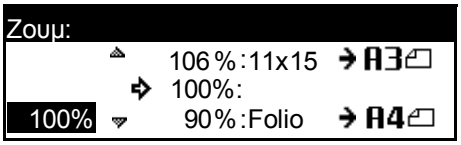

Τότε, στην οθόνη θα εμφανιστεί ο λόγος ζουμ.

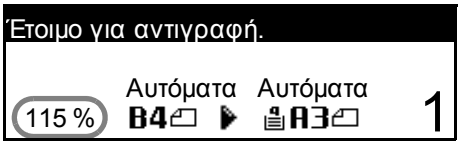

3 Πατήστε το πλήκτρο **[Start]**.

Τα ολοκληρωμένα φωτοαντίγραφα καταλήγουν στη *θήκη εξόδου*.

Τρόπος λειτουργίας εκτύπωσης διπλής όψης

Εάν έχει εγκατασταθεί η προαιρετική *μονάδα εκτύπωσης διπλής όψης*, μπορείτε να παραγάγετε φωτοαντίγραφα από πρωτότυπα μονής ή διπλής όψης.

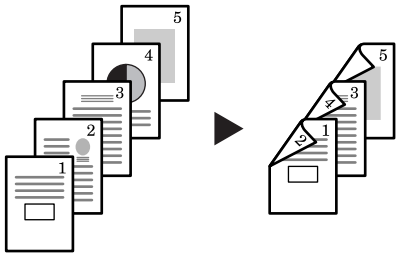

Διατίθενται οι ακόλουθοι *τρόποι λειτουργίας εκτύπωσης διπλής όψης*::

Τρόπος λειτουργίας	Περιγραφή
1 όψης → 2 όψεων	Παράγονται φωτοαντίγραφα διπλής όψης από πρωτότυπα μονής όψης. Εάν ο αριθμός των σελίδων του πρωτοτύπου είναι περιττός, η πίσω όψη του τελευταίου φύλλου φωτοαντιγραφής παραμένει κενή. 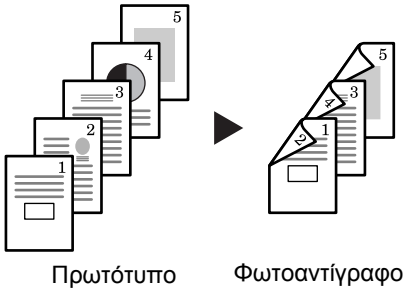 Πρωτότυπο Φωτοαντίγραφο Διατίθενται οι ακόλουθες δυνατές επιλογές για τη *φορά σαγματοειδούς συρραφής*: • Αριστ. πλευρά → Τα αντίγραφα προορίζονται για βιβλιοδεσία κατά μήκος της αριστερής άκρης τους: Οι εικόνες της δεύτερης όψης εκτυπώνονται χωρίς περιστροφή. Τα αντίγραφα δένονται στην αριστερή άκρη τους και οι εικόνες των σελίδων έχουν το σωστό προσανατολισμό...A • Επάνω πλευρά → Τα αντίγραφα προορίζονται για βιβλιοδεσία κατά μήκος της επάνω άκρης τους: Οι εικόνες της δεύτερης όψης εκτυπώνονται με περιστροφή 180 μοιρών. Τα αντίγραφα δένονται στην επάνω άκρη τους και οι εικόνες των σελίδων έχουν το σωστό προσανατολισμό...B 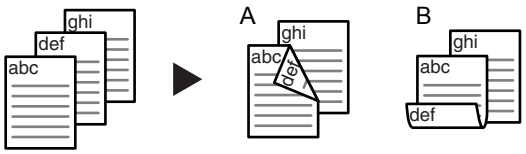 Πρωτότυπο Φωτοαντίγραφο

Τρόπος λειτουργίας	Περιγραφή
2 όψεων → 2 όψεων	Παράγονται φωτοαντίγραφα διπλής όψης από πρωτότυπα διπλής όψης. 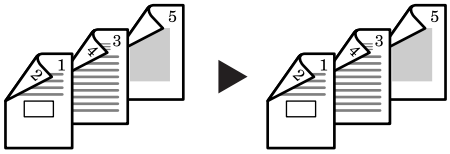 Πρωτότυπ Φωτοαντίγ **ΣΗΜΕΙΩΣΗ:** Μπορείτε να χρησιμοποιήσετε τα εξής μεγέθη χαρτιού: A3 έως A5R, Folio, 11 x 17" (Ledger), 8 1/2 x 14" (Legal), 8 1/2 x 11" (Letter), 11 x 8 1/2", 5 1/2 x 8 1/2" (Statement) και 8 1/2 x 13" (Oficio II), 8K, 16K, 16KR.
Βιβλίο → 2 όψεων	Παράγονται φωτοαντίγραφα διπλής όψης από πρωτότυπο ανοιγμένο με τρόπο ώστε να αντιγράφονται δύο σελίδες μαζί, όπως π.χ ένα περιοδικό ή ένα βιβλίο. 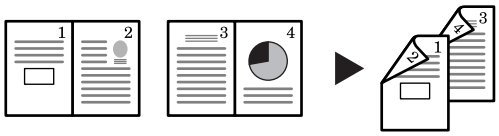 Πρωτότυπ Φωτοαντίγ **ΣΗΜΕΙΩΣΗ:** Μπορείτε να χρησιμοποιήσετε τα εξής μεγέθη πρωτοτύπου: A3, B4, A4R, B5R, A5R, 11 x 17" (Ledger) και 8 1/2 x 11" (Letter, 8K). Τα μεγέθη χαρτιού φωτοαντιγραφής περιορίζονται στα εξής: 16K (για προδιαγραφές στο αμερικανικό σύστημα) και A4 ή B5 (για προδιαγραφές στο μετρικό σύστημα). Μπορείτε να αλλάξετε το μέγεθος χαρτιού φωτοαντιγραφής και το λόγο ζουμ για να τα προσαρμόσετε στο μέγεθος του διαθέσιμου χαρτιού.

Τρόπος λειτουργίας	Περιγραφή
2 όψεων → 1 όψης	Παράγονται φωτοαντίγραφα μονής όψης από πρωτότυπα διπλής όψης. 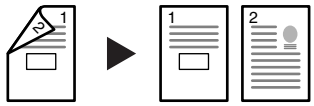 Πρωτότυπο Φωτοαντίγρα Διατίθενται οι ακόλουθες επιλογές για την *πλευρά συρραφής πρωτοτύπου*: • *Αριστ. πλευρά* → Το πρωτότυπο είναι δεμένο κατά μήκος της αριστερής άκρης του: Οι εικόνες της δεύτερης όψης των φύλλων του πρωτοτύπου φωτοαντιγράφονται χωρίς περιστροφή, για να διασφαλιστεί ο σωστός προσανατολισμός τους στα παραγόμενα αντίγραφα. • *Επάνω πλευρά* → Το πρωτότυπο είναι δεμένο κατά μήκος της επάνω άκρης του: Οι εικόνες της δεύτερης όψης των φύλλων του πρωτοτύπου φωτοαντιγράφονται με περιστροφή 180 μοιρών, για να διασφαλιστεί ο σωστός προσανατολισμός τους στα παραγόμενα αντίγραφα.
Βιβλίο → 1 όψης	Παράγονται φωτοαντίγραφα μονής όψης από πρωτότυπο ανοιγμένο με τρόπο ώστε να αντιγράφονται δύο σελίδες μαζί, όπως π.χ ένα περιοδικό ή ένα βιβλίο. 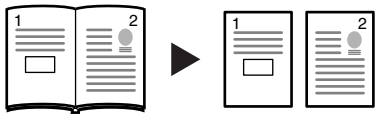 **ΣΗΜΕΙΩΣΗ:** Μπορείτε να χρησιμοποιήσετε τα εξής μεγέθη πρωτοτύπου: A3, B4, A4R, B5R, A5R, 11 x 17" (Ledger) and 8 1/2 x 11" (Letter, 8K). Τα μεγέθη χαρτιού φωτοαντιγραφής περιορίζονται στα εξής: 16K (για προδιαγραφές στο αμερικανικό σύστημα) και A4 ή B5 (για προδιαγραφές στο μετρικό σύστημα). Μπορείτε να αλλάξετε το μέγεθος χαρτιού φωτοαντιγραφής και το λόγο ζουμ για να τα προσαρμόσετε στο μέγεθος του διαθέσιμου χαρτιού.

1 Τοποθετήστε το πρωτότυπο στο κρύσταλλο σάρωσης και κατόπιν πατήστε το πλήκτρο **[Duplex]**.

2 Πατήστε το πλήκτρο ▲ ή το πλήκτρο ▼ για να επιλέξετε τον απαιτούμενο *τρόπο λειτουργίας εκτύπωσης διπλής όψης* και κατόπιν πατήστε το πλήκτρο **[Enter]**.

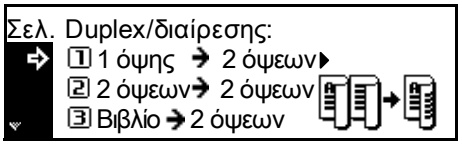

Εάν επιλέξετε **[1 όψης → 2 όψεων]**, πατήστε το πλήκτρο ▲ ή το πλήκτρο ▼ για να επιλέξετε την επιθυμητή τιμή για την παράμετρο *Φορά σαγματοειδούς συρραφής* και κατόπιν πατήστε το πλήκτρο **[Enter]**.

Φορά σαγματοειδούς συρραφής:
1 Αριστ. πλευρά
2 Επάνω πλευρά

3 Πατήστε το πλήκτρο **[Start]**.

Εάν χρησιμοποιείτε την προαιρετική *μονάδα επεξεργασίας εγγράφων*, η διαδικασία φωτοαντιγραφής ολοκληρώνεται αυτόματα.

Εάν χρησιμοποιείτε το κρύσταλλο σάρωσης, στην οθόνη θα εμφανίζεται ένα μήνυμα που θα σας προτρέπει να τοποθετήσετε την επόμενη σελίδα του πρωτοτύπου. Τοποθετήστε την επόμενη σελίδα του πρωτοτύπου στο κρύσταλλο σάρωσης και κατόπιν πατήστε το πλήκτρο **[Start]**.

Όταν ολοκληρωθεί η σάρωση ολόκληρου του πρωτοτύπου, πατήστε το πλήκτρο **[Enter]**.

Τρόπος λειτουργίας ταξινόμησης

Είναι δυνατή η σάρωση πολλαπλών πρωτοτύπων στη μνήμη με μία μόνο λειτουργία, καθώς και η δημιουργία επιθυμητών ομάδων αντιγράφων.

Ο μέγιστος αριθμός πρωτοτύπων που μπορούν να σαρωθούν εξαρτάται από τη διαθέσιμη μνήμη του μηχανήματος.

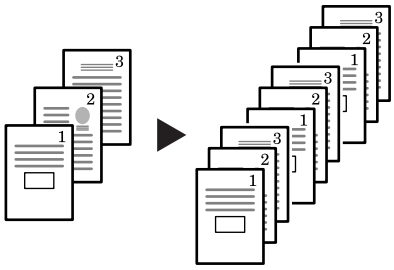

ΣΗΜΕΙΩΣΗ: Εάν έχει εγκατασταθεί η προαιρετική *μονάδα επεξεργασίας εγγράφων* στο μηχάνημα, μπορείτε να ορίσετε τον τρόπο λειτουργίας *ταξινόμησης* ως προεπιλογή.

1 Τοποθετήστε το πρωτότυπο στο κρύσταλλο σάρωσης και κατόπιν πατήστε το πλήκτρο **[Collate]**.

2 Πληκτρολογήστε τον επιθυμητό αριθμό αντιγράφων με τη βοήθεια του αριθμητικού πληκτρολογίου.

3 Πατήστε το πλήκτρο **[Start]**.

Εάν χρησιμοποιείτε την προαιρετική *μονάδα επεξεργασίας εγγράφων*, η διαδικασία φωτοαντιγραφής ολοκληρώνεται αυτόματα.

Εάν χρησιμοποιείτε το κρύσταλλο σάρωσης, στην οθόνη θα εμφανίζεται ένα μήνυμα που θα σας προτρέπει να τοποθετήσετε την επόμενη σελίδα του πρωτοτύπου. Τοποθετήστε το επόμενο πρωτοτύπο στο κρύσταλλο σάρωσης και κατόπιν πατήστε το πλήκτρο **[Start]**.

Όταν ολοκληρωθεί η σάρωση όλων των πρωτοτύπων, πατήστε το πλήκτρο **[Enter]**.

Συνδυασμένη αντιγραφή

Δύο ή τέσσερα πρωτότυπα υποβάλλονται σε σμίκρυνση και αντιγράφονται σε ένα φύλλο χαρτιού. Ταυτόχρονα, το περίγραμμα του κάθε πρωτοτύπου μπορεί να επιλεγεί να εμφανίζεται με συνεχείς ή διακεκομμένες γραμμές.

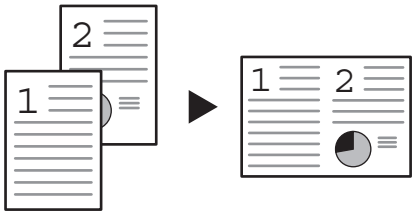

ΣΗΜΕΙΩΣΗ: Τόσο το μέγεθος του πρωτοτύπου όσο και το μέγεθος χαρτιού του αντιγράφου θα πρέπει να είναι κανονικό.

Για τη συνδυασμένη αντιγραφή, οι διαθέσιμες λειτουργίες είναι οι εξής.

Λειτουργία	Περιγραφή
2-σε-1	Χρησιμοποιήστε αυτή τη λειτουργία για να αντιγράψετε δύο πρωτότυπα σε ένα φύλλο. 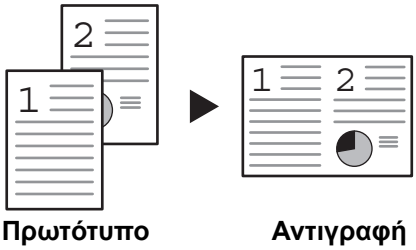
4-σε-1 (οριζόντια)	Χρησιμοποιήστε αυτή τη λειτουργία για να αντιγράψετε τέσσερα πρωτότυπα σε ένα φύλλο. 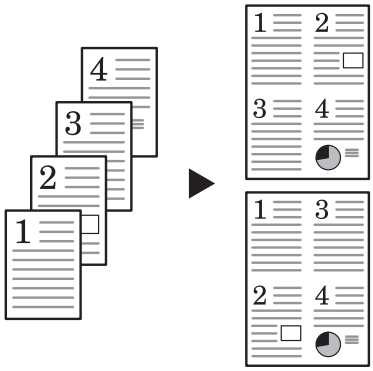
4-σε-1 (κάθετα)	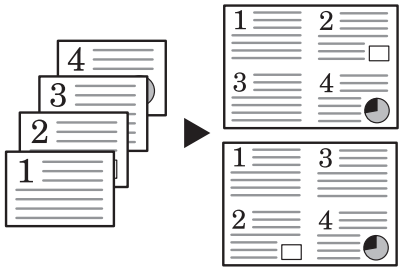

2-σε-1

Ο προσανατολισμός των πρωτοτύπων και του εκτυπωμένου αντιγράφου απεικονίζονται παρακάτω.

Με χρήση της πλάκας εγγράφων:

Πρωτότυπο **Αντιγραφή**

Original **Αντιγραφή**

Με χρήση του επεξεργαστή εγγράφων:

Πρωτότυπο **Αντιγραφή**

Πρωτότυπο **Αντιγραφή**

4-σε-1 (οριζόντια)

Ο προσανατολισμός των πρωτοτύπων και του εκτυπωμένου αντιγράφου απεικονίζονται παρακάτω.

Με χρήση της πλάκας εγγράφων:

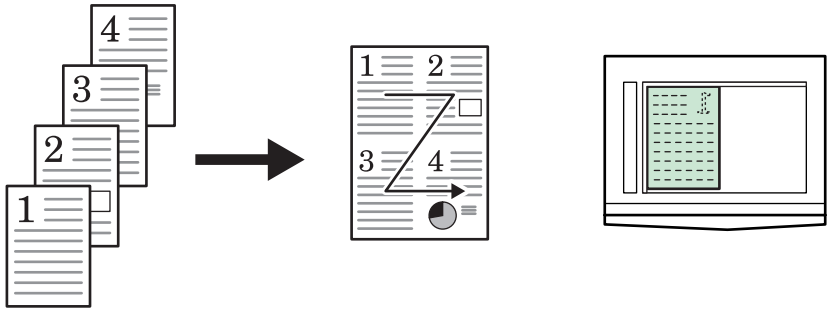

Πρωτότυπο **Αντιγραφή**

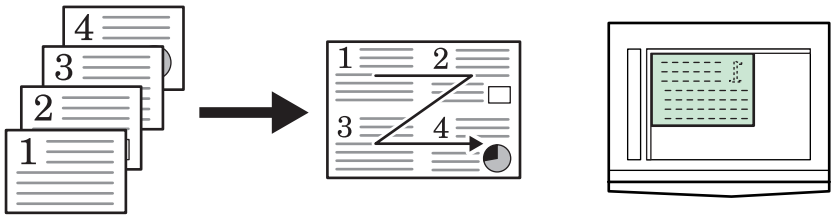

Πρωτότυπο **Αντιγραφή**

Με χρήση του επεξεργαστή εγγράφων:

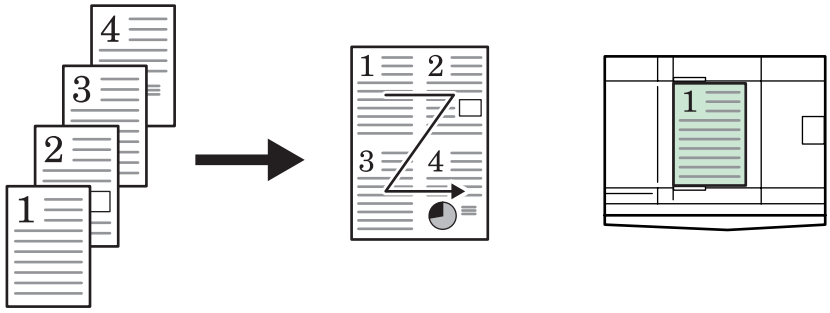

Original **Αντιγραφή**

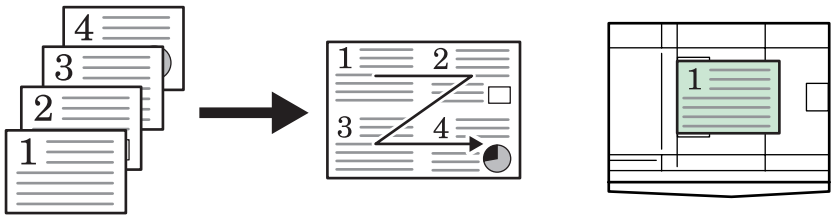

Πρωτότυπο **Αντιγραφή**

4-σε-1 (κάθετα)

Ο προσανατολισμός των πρωτοτύπων και του εκτυπωμένου αντιγράφου απεικονίζονται παρακάτω.

Με χρήση της πλάκας εγγράφων:

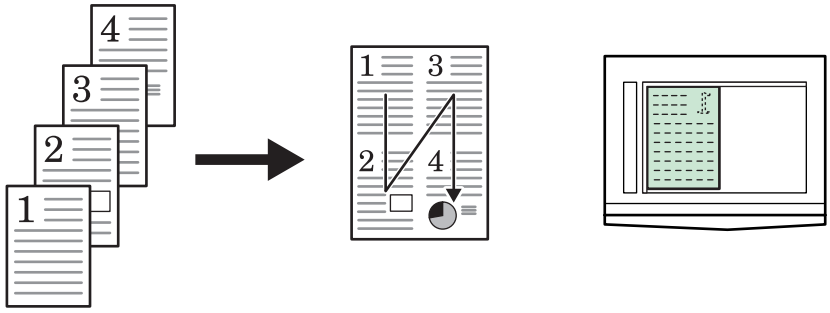

Πρωτότυπο **Αντιγραφή**

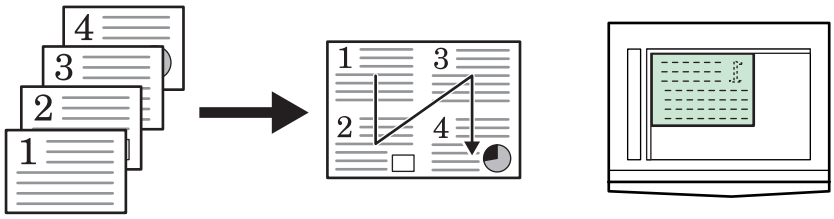

Πρωτότυπο **Αντιγραφή**

Με χρήση του επεξεργαστή εγγράφων:

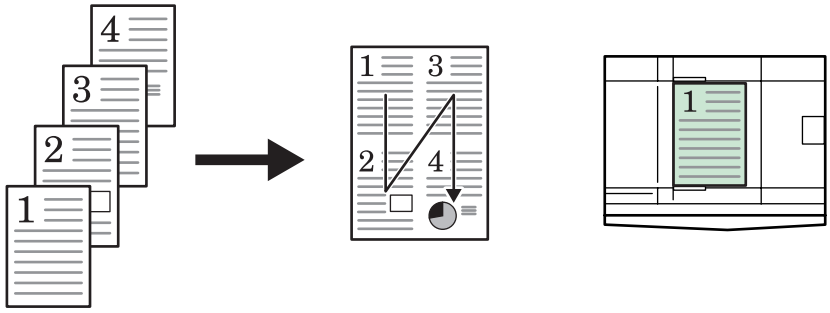

Πρωτότυπο **Αντιγραφή**

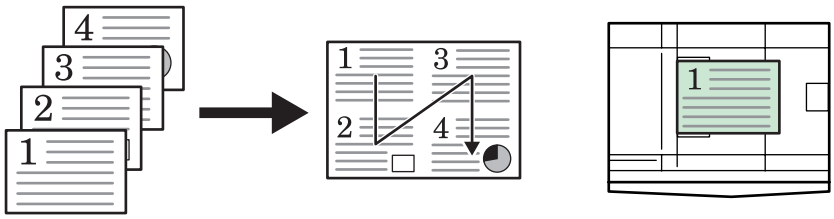

Πρωτότυπο **Αντιγραφή**

Τρόπος λειτουργίας διακοπής

Μπορείτε να χρησιμοποιήσετε τον *τρόπο λειτουργίας διακοπής* για να διακόψετε προσωρινά μια εργασία φωτοαντιγραφής ή εκτύπωσης προκειμένου να εκτελέσετε μια άλλη πιο επείγουσα εργασία.

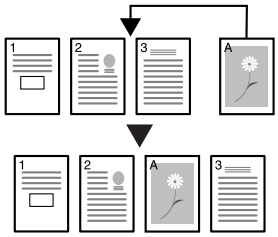

Μόλις ολοκληρωθεί η επείγουσα εργασία, μπορείτε να συνεχίσετε την προηγούμενη εργασία από το σημείο που διακόψατε.

Διατίθενται οι ακόλουθοι *τρόποι λειτουργίας διακοπής*:

Τρόπος λειτουργίας	Περιγραφή
Διακοπή αντιγραφής	• Αυτός ο τρόπος λειτουργίας χρησιμοποιείται για τη διακοπή μιας εργασίας φωτοαντιγραφής η οποία βρίσκεται στο στάδιο της σάρωσης, προκειμένου να βγάλετε φωτοαντίγραφα διαφορετικού πρωτοτύπου με άλλες ρυθμίσεις. Μόλις ολοκληρωθεί η εμβόλιμη εργασία, επανέρχονται οι ρυθμίσεις της προηγούμενης εργασίας οπότε μπορείτε να συνεχίσετε από το σημείο που διακόψατε. • Αυτός ο τρόπος λειτουργίας χρησιμεύει επίσης για τη διακοπή της εκτύπωσης μιας εργασίας φωτοαντιγραφής για να βγάλετε φωτοαντίγραφα από άλλη εργασία. Μόλις ολοκληρωθεί η εμβόλιμη εργασία, μπορείτε να συνεχίσετε την προηγούμενη εργασία από το σημείο που διακόψατε.
Προτερ/τα: Εκτυπωτής/ Φαξ	Αυτός ο τρόπος λειτουργίας χρησιμεύει για τη διακοπή της εκτύπωσης μιας εργασίας για να εκτυπώσετε μια επείγουσα εργασία ή ένα φαξ που λάβατε. Μόλις ολοκληρωθεί η επείγουσα εργασία, μπορείτε να συνεχίσετε την προηγούμενη εργασία από το σημείο που διακόψατε. **ΣΗΜΕΙΩΣΗ:** Για να χρησιμοποιήσετε τις λειτουργίες φαξ, θα πρέπει να έχετε εγκαταστήσει το προαιρετικό *κιτ αποστολής/λήψης φαξ*.

Διακοπή αντιγραφής

1 Πατήστε το πλήκτρο **[Interrupt]**.

Τότε, στην οθόνη θα εμφανιστεί ένα μήνυμα *επιβεβαίωσης ότι βρίσκεστε σε τρόπο λειτουργίας διακοπής*.

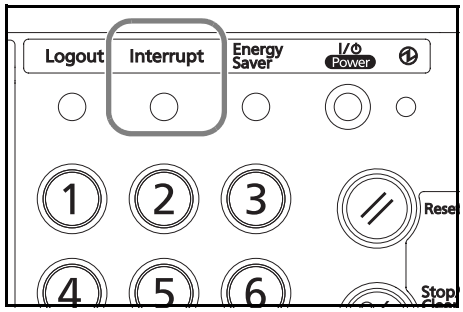

2 Απομακρύνετε το πρωτότυπο της τρέχουσας εργασίας φωτοαντιγραφής από το κρύσταλλο σάρωσης και φυλάξτε το.

3 Τοποθετήστε το πρωτότυπο της εμβόλιμης εργασίας στο κρύσταλλο σάρωσης.

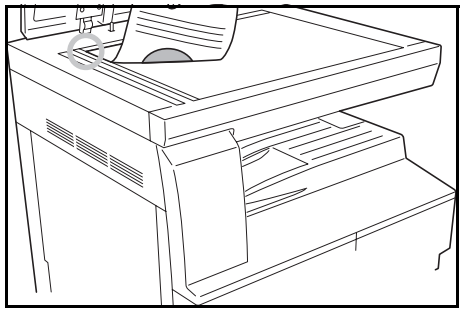

4 Επιλέξτε τις απαιτούμενες λειτουργίες για την εμβόλιμη εργασία και κατόπιν πατήστε στο πλήκτρο **[Start]**.

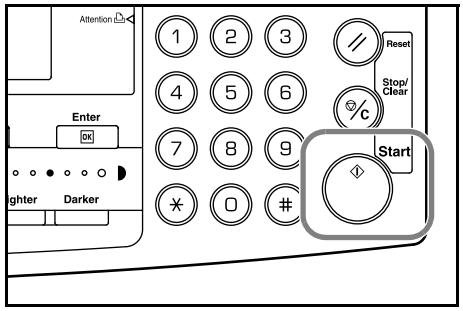

5 Μόλις ολοκληρωθεί η εμβόλιμη εργασία, απομακρύνετε το πρωτότυπό της από το κρύσταλλο σάρωσης και κατόπιν πατήστε το πλήκτρο **[Interrupt]**.

Τότε, θα επανέλθουν οι ρυθμίσεις της προηγούμενης εργασίας που διεκόπη.

6 Τοποθετήστε το πρωτοτύπο της προηγούμενης εργασίας στο κρύσταλλο σάρωσης και κατόπιν πατήστε το πλήκτρο **[Start]** για να συνεχίσετε τη φωτοαντιγραφή.

Προτεραιότητα: Εκτυπωτής ή Φαξ

1 Πατήστε το πλήκτρο **[Interrupt]** κατά τη διάρκεια εκτύπωσης από το μηχάνημα.

Τότε, στην οθόνη εμφανίζεται η ένδειξη *Επιλέξτε λειτ. Διακοπή.*

2 Πατήστε το πλήκτρο ▲ ή το πλήκτρο ▼ για να επιλέξετε τον απαιτούμενο *τρόπο λειτουργίας διακοπής* και κατόπιν πατήστε το πλήκτρο **[Enter]**.

```
Επιλέξτε λειτ. Διακοπή.
➪ 1 Διακοπή αντιγραφής
  2 Προτερ/ταΕκτυπωτής
  3 Προτερ/ταΦαξ
```

Στο παράδειγμα που εμφανίζεται στα δεξιά, βρίσκονται σε αναμονή τόσο δεδομένα εκτύπωσης (2) όσο και δεδομένα ληφθέντος ΦΑΞ (3).

- Για να προβείτε σε αντιγραφή διακόπτοντας την τρέχουσα εργασία εκτύπωσης ή εκτύπωσης ΦΑΞ, επιλέξτε το (1). Ακολουθήστε τα βήματα της προηγούμενης ενότητας για να εκτελέσετε μία αντιγραφή.
- Για να επιτρέψετε στο μηχάνημα να ολοκληρώσει μία εργασία εκτύπωσης, επιλέξτε το (2).
- Για να επιτρέψετε στο μηχάνημα να ολοκληρώσει την εκτύπωση ενός (ληφθέντος) ΦΑΞ, επιλέξτε το (3).

3 Πατήστε το πλήκτρο **Enter**.

4 Μόλις η τρέχουσα εκτύπωση ολοκληρωθεί, τοποθετήστε το πρωτότυπο που προορίζεται για την αντιγραφή με διακοπή των τρεχουσών εργασιών, και εκτελέστε την αντιγραφή.

5 Μόλις η εργασία αντιγραφής ολοκληρωθεί, πατήστε το πλήκτρο **Interrupt**. Θα ξεκινήσει η εκτύπωση της επόμενης εργασίας εκτύπωσης.

Τρόπος λειτουργίας χαμηλής κατανάλωσης ρεύματος

Λειτουργία εξοικονόμησης ρεύματος

1 Πατήστε το πλήκτρο **[Energy Saver]** για να θέσετε το μηχάνημα σε κατάσταση εξοικονόμησης ρεύματος.

Στον πίνακα χειρισμού, μόνον οι ενδεικτικές λυχνίες *Energy Saver* και *Power*, καθώς και η *κύρια ενδεικτική λυχνία ρεύματος*, παραμένουν αναμμένες.

2 Πατήστε ξανά το πλήκτρο **[Energy Saver]** για να συνεχίσετε τις εργασίες φωτοαντιγραφής. Ο χρόνος που μεσολαβεί μέχρις ότου το μηχάνημα τεθεί σε ετοιμότητα είναι 10 δευτερόλεπτα.

ΣΗΜΕΙΩΣΗ: Στον τρόπο λειτουργίας *χαμηλής κατανάλωσης ρεύματος*, εάν το μηχάνημα λάβει δεδομένα εκτύπωσης ή φαξ, επανέρχεται σε κανονική κατάσταση λειτουργίας και εκτυπώνει τα δεδομένα.

Λειτουργία αυτόματης μετάβασης σε κατάσταση χαμηλής κατανάλωσης ρεύματος

Με τη λειτουργία *αυτόματης μετάβασης σε κατάσταση χαμηλής κατανάλωσης ρεύματος*, το μηχάνημα μεταβαίνει αυτόματα σε τρόπο λειτουργίας χαμηλής κατανάλωσης ρεύματος στην περίπτωση που δεν εκτελεστεί καμία εργασία στο μηχάνημα για ένα προκαθορισμένο χρονικό διάστημα. Η εργοστασιακά προεπιλεγμένη ρύθμιση χρόνου είναι 1 λεπτό.

Η λειτουργία *αυτόματης μετάβασης σε κατάσταση χαμηλής κατανάλωσης ρεύματος* θέτει αυτόματα το μηχάνημα σε κατάσταση εξοικονόμησης ρεύματος, εάν δεν πραγματοποιηθεί κάποια εργασία για ένα προκαθορισμένο χρονικό διάστημα. Η εργοστασιακά προεπιλεγμένη ρύθμιση χρόνου είναι 1 λεπτό. Πεδίο τιμών ρύθμισης:

- 1 έως 120 λεπτά (με βήματα του 1 λεπτού)

Τρόπος λειτουργίας αυτόματης μετάβασης σε κατάσταση προσωρινής απενεργοποίησης

Η λειτουργία *αυτόματης μετάβασης σε κατάσταση προσωρινής απενεργοποίησης* θέτει αυτόματα το μηχάνημα σε μια κατάσταση προσωρινής απενεργοποίησης ("ύπνου"), εάν δεν πραγματοποιηθεί κάποια εργασία για ένα προκαθορισμένο χρονικό διάστημα. Η εργοστασιακά προεπιλεγμένη ρύθμιση χρόνου είναι 1 λεπτό.

Πεδίο τιμών ρύθμισης:

- 1 έως 120 λεπτά (με βήματα του 1 λεπτού)

Μπορείτε να ενεργοποιήσετε μη αυτόματα τη λειτουργία *αυτόματης μετάβασης σε κατάσταση προσωρινής απενεργοποίησης* ως εξής:

1 Πατήστε το πλήκτρο **[Power]**. Η λειτουργία *αυτόματης μετάβασης σε κατάσταση προσωρινής απενεργοποίησης* ενεργοποιείται αμέσως.

Μόνον η *κύρια ενδεικτική λυχνία ρεύματος* είναι αναμμένη, ενώ όλες οι υπόλοιπες είναι σβηστές.

Σε αυτόν τον τρόπο λειτουργίας, η κατανάλωση ρεύματος είναι ακόμη χαμηλότερη απ' ό, τι σε τρόπο λειτουργίας *χαμηλής κατανάλωσης ρεύματος*.

2 Για να επαναφέρετε το μηχάνημα σε κατάσταση ετοιμότητας για φωτοαντιγραφή, πατήστε το πλήκτρο **[Power]**. Ο χρόνος που απαιτείται για την επαναφορά του μηχανήματος σε λειτουργία είναι 17,2 δευτερόλεπτα περίπου.

ΣΗΜΕΙΩΣΗ: Στον τρόπο λειτουργίας *προσωρινής απενεργοποίησης*, εάν το μηχάνημα λάβει δεδομένα εκτύπωσης ή φαξ, επανέρχεται σε κανονική κατάσταση λειτουργίας και εκτυπώνει τα δεδομένα.

Διαδικασία βασικής εκτύπωσης

Βεβαιωθείτε ότι τα καλώδια εκτυπωτή και δικτύου καθώς και το καλώδιο ρεύματος του μηχανήματος είναι σωστά συνδεδεμένα.

Εγκατάσταση του προγράμματος οδήγησης εκτυπωτή

Για να χρησιμοποιήσετε το μηχάνημα αυτό ως εκτυπωτή, θα πρέπει να εγκαταστήσετε το λογισμικό του προγράμματος οδήγησης εκτυπωτή στον υπολογιστή σας. Για πληροφορίες σχετικά με τον τρόπο εγκατάστασης του λογισμικού του προγράμματος οδήγησης εκτυπωτή, ανατρέξτε στο *Εγχειρίδιο χρήσης προγραμμάτων οδήγησης εκτυπωτών KX*.

Εκτύπωση μέσα από λογισμικό εφαρμογής

Τα απαιτούμενα βήματα για την εκτύπωση ενός εγγράφου που δημιουργήθηκε με μια εφαρμογή εξηγούνται παρακάτω. Μπορείτε να επιλέξετε το *μέγεθος χαρτιού* και τον *προορισμό εξόδου* της εκτύπωσης.

ΣΗΜΕΙΩΣΗ: Η ακόλουθη διαδικασία εξηγεί τον τρόπο εκτύπωσης από την εφαρμογή Microsoft Word ως παράδειγμα. Τα βήματα ενδέχεται να διαφέρουν εάν χρησιμοποιείτε διαφορετική εφαρμογή.

1. Τοποθετήστε το απαιτούμενο χαρτί στην κασέτα χαρτιού.
2. Από το μενού *Αρχείο* της εφαρμογής, επιλέξτε **[Εκτύπωση]**. Τότε, θα εμφανιστεί το παράθυρο διαλόγου *Εκτύπωση*.
3. Κάντε κλικ στην αναπτυσσόμενη λίστα των ονομάτων εκτυπωτών. Στη λίστα θα βρείτε όλους τους εκτυπωτές που έχουν εγκατασταθεί στα Windows. Κάντε κλικ στο όνομα του μηχανήματος.
4. Πληκτρολογήστε τον απαιτούμενο αριθμό αντιτύπων στο πεδίο **[Αριθμός αντιτύπων]**. Μπορείτε να πληκτρολογήσετε έως και 999 αντίτυπα. Όταν εκτυπώνετε 2 ή περισσότερα αντίτυπα, κάντε κλικ για να προσθέσετε ένα σημάδι επιλογής (✓) στο πλαίσιο ελέγχου **[Συρραφή]** για τη συρραφή των αντιτύπων κατά ομάδες.

Για την εφαρμογή Microsoft Word, συνιστάται να κάνετε κλικ στο κουμπί **[Επιλογές]** και να ορίσετε την επιλογή **[Χρήση ρυθμίσεων εκτυπωτή]** στη ρύθμιση **[Προεπιλεγμένη κασέτα τροφοδοσίας]**.

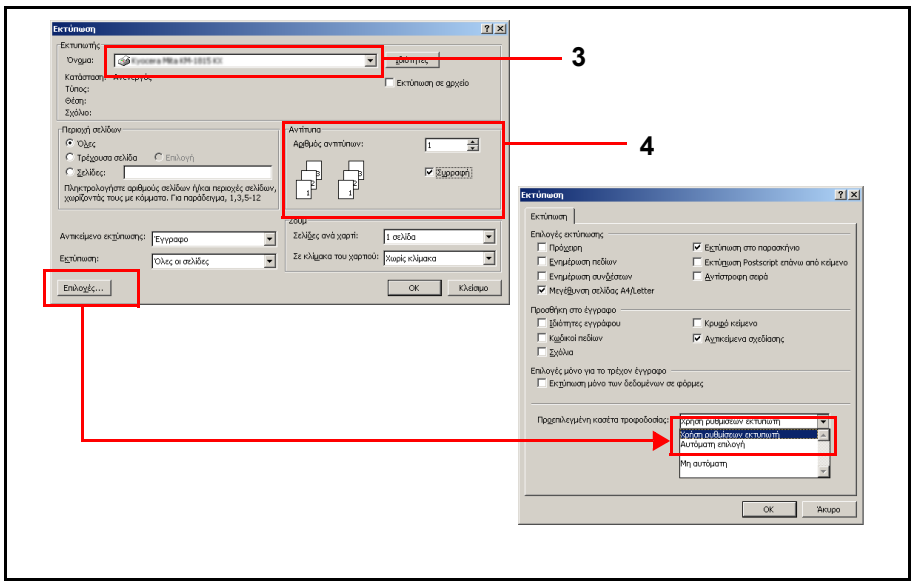

5 Για να αρχίσετε την εκτύπωση, κάντε κλικ στο κουμπί **[OK]**.

4 Προαιρετικός εξοπλισμός

(δεν είναι σε όλες τις χώρες)

Ο ακόλουθος προαιρετικός εξοπλισμός διατίθεται για χρήση με το μηχάνημα αυτό:

- Επισκόπηση προαιρετικού εξοπλισμού..... 4-2
- Μονάδα επεξεργασίας εγγράφων 4-3
- Μονάδα τροφοδότησης χαρτιού 4-7
- Μονάδα εκτύπωσης διπλής όψης 4-8
- Μονάδα τελικής επεξεργασίας..... 4-8
- Μονάδα διαχωρισμού εργασιών..... 4-12
- Μετρητής αντιγράφων 4-13
- Κιτ αποστολής/λήψης φαξ 4-14
- Κιτ σαρωτή δικτύου 4-14
- Κάρτα μνήμης (CompactFlash) 4-14
- Κάρτα Διασύνδεσης Δικτύου (IB-23) 4-14
- Σκληρός δίσκος 4-15
- Επέκταση μνήμης..... 4-15

Επισκόπηση προαιρετικού εξοπλισμού

Ο ακόλουθος προαιρετικός εξοπλισμός διατίθεται για χρήση με το μηχάνημα αυτό:

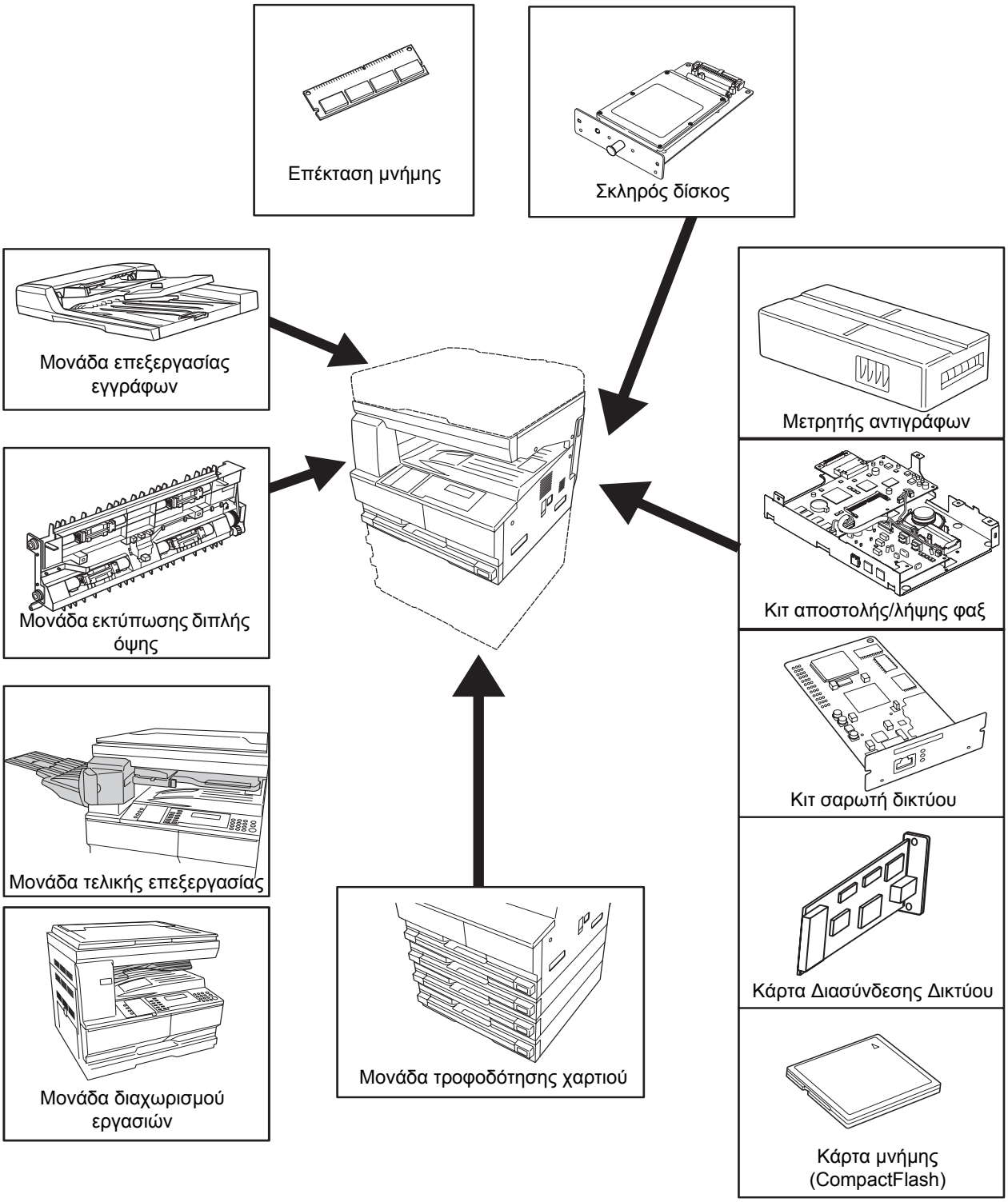

Μονάδα επεξεργασίας εγγράφων

Πραγματοποιεί αυτόματη τροφοδότηση και σάρωση πολλαπλών πρωτοτύπων ένα-ένα.

Τα πρωτότυπα διπλής όψης γυρίζουν αυτόματα πλευρά, προκειμένου να σαρωθούν και από τις δυο πλευρές τους.

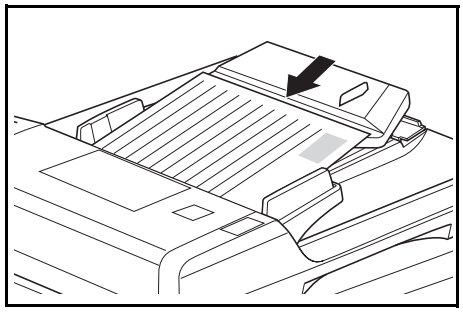

Αποδεκτά πρωτότυπα

- Χρησιμοποιείτε μόνο πρωτότυπα σε φύλλα
- Βάρος χαρτιού:
  - Πρωτότυπα μονής όψης: 45 έως 160 g/m²
  - Πρωτότυπα διπλής όψης: 50 έως 120 g/m²
- Μεγέθη χαρτιού: A3 έως A5R, Folio, 11 x 17" (Ledger) έως 5 1/2 x 8 1/2" (Statement).
- Μέγιστη χωρητικότητα: 50 φύλλα (50 έως 80 g/m²) τη φορά. 30 φύλλα σε τρόπο λειτουργίας *αυτόματης επιλογής*.

Σημειώσεις σχετικά με τα αποδεκτά έγγραφα

Μη χρησιμοποιείτε τα ακόλουθα πρωτότυπα στη *μονάδα επεξεργασίας εγγράφων*. Επιπλέον, πρωτότυπα με οπές ή διατρήσεις πρέπει να τοποθετούνται με την οπή ή τη διάτρητη άκρη στραμμένη αντίθετα από τη φορά εισαγωγής στη *μονάδα επεξεργασίας εγγράφων*.

- Φιλμ για επιδιασκόπιο (OHP) και άλλα φιλμ διαφανειών.
- Μαλακά πρωτότυπα, όπως π.χ. χαρτιά καρμπόν ή βινυλίου, ή άλλα πρωτότυπα που είναι καμπυλωμένα, ζαρωμένα ή τσαλακωμένα.
- Πρωτότυπα με ακανόνιστο σχήμα, βρεγμένα πρωτότυπα ή πρωτότυπα με αυτοκόλλητη ταινία ή κόλλα.
- Πρωτότυπα με σύρραπτρα ή συνδετήρες. Εάν χρησιμοποιήσετε αυτού του είδους τα πρωτότυπα, για να αποφύγετε εμπλοκές, αφαιρέστε τα σύρραπτρα ή τους συνδετήρες και ισιώστε τυχόν καμπυλώσεις, ζάρες ή τσακίσεις, προτού τα τοποθετήσετε στη *μονάδα επεξεργασίας εγγράφων*.
- Πρωτότυπα με κομμένα τμήματα ή με ολισθηρή επιφάνεια και στις δύο πλευρές τους.
- Πρωτότυπα πάνω στα οποία υπάρχει διορθωτικό υγρό που δεν έχει στεγνώσει ακόμη.
- Πρωτότυπα με έντονες πτυχές. Εάν χρησιμοποιείτε αυτού του είδους τα πρωτότυπα, ισιώστε τις πτυχές, προτού τα τοποθετήσετε στη *μονάδα επεξεργασίας εγγράφων*. Διαφορετικά ενδέχεται να προκληθεί εμπλοκή στην τροφοδότηση των πρωτοτύπων.
- Καμπυλωμένα πρωτότυπα. Εάν χρησιμοποιείτε αυτού του είδους τα πρωτότυπα, ισιώστε τα καμπυλωμένα μέρη, προτού τα τοποθετήσετε στη *μονάδα επεξεργασίας εγγράφων*.

Γνωριμία με τη μονάδα επεξεργασίας εγγράφων

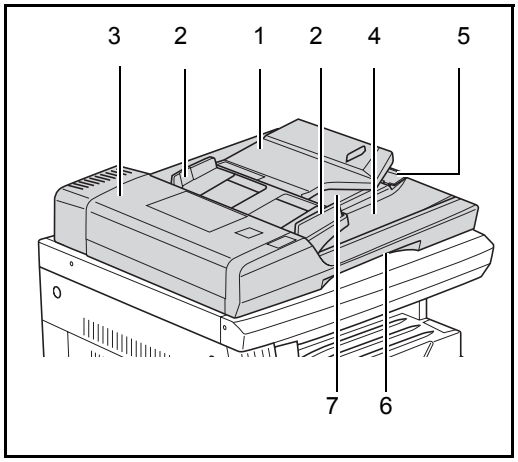

1 **Θήκη εισαγωγής πρωτοτύπων —** Τοποθετήστε πάνω στη θήκη αυτή τα πρωτότυπα που θα αντιγραφούν.

2 **Οδηγοί εισαγωγής πρωτοτύπων —** Ευθυγραμμίστε τους οδηγούς αυτούς με τρόπο ώστε να προσαρμοστούν στο πλάτος των πρωτοτύπων που πρόκειται να αντιγραφούν.

3 **Αριστερό κάλυμμα —** Ανοίξτε το κάλυμμα αυτό, εάν σημειωθεί εμπλοκή πρωτοτύπων.

4 **Θήκη εξαγωγής πρωτοτύπων —** Τα πρωτότυπα που αντιγράφηκαν εξέρχονται και αποθηκεύονται εδώ.

5 **Προέκταση θήκης εξαγωγής πρωτοτύπων —** Ανοίξτε την προέκταση αυτή, όταν χρησιμοποιείτε μεγαλύτερο μέγεθος πρωτοτύπων, όπως π.χ. A3, B4, 11 x 17" (Ledger) και 8 1/2 x 14" (Legal).

6 **Λαβή μονάδας επεξεργασίας εγγράφων —** Πιάστε τη λαβή αυτή για να ανοίξετε ή να κλείσετε τη *μονάδα επεξεργασίας εγγράφων*.

7 **Θήκη προσωρινής εξαγωγής πρωτοτύπων —** Τα πρωτότυπα διπλής όψης εξάγονται προσωρινά στη θήκη αυτή.

ΣΗΜΑΝΤΙΚΟ: Βεβαιωθείτε ότι η μονάδα επεξεργασίας εγγράφων είναι κλειστή, κάθε φορά που μεταφέρετε το μηχάνημα.

Τοποθέτηση πρωτοτύπων στη μονάδα επεξεργασίας εγγράφων

1 Ρυθμίστε τους οδηγούς εισαγωγής πρωτοτύπων έτσι ώστε να προσαρμοστούν στο πλάτος του(ων) πρωτοτύπου(ων).

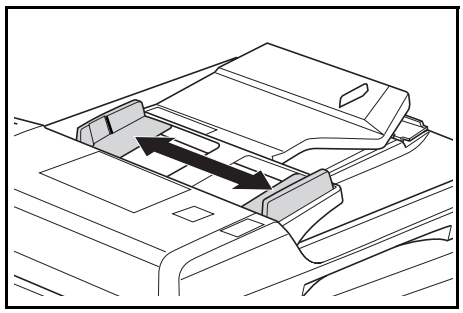

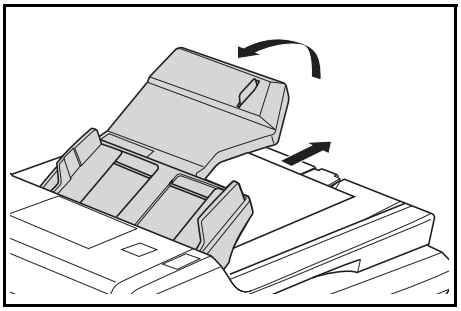

ΣΗΜΑΝΤΙΚΟ: Για να αποτρέψετε τυχόν εμπλοκές πρωτοτύπων, απομακρύνετε όλα τα πρωτότυπα που τυχόν απομένουν στη *θήκη εξαγωγής πρωτοτύπων* και ξεφυλλίστε τα για να διαχωρίσετε τα φύλλα μεταξύ τους, προτού τα τοποθετήσετε.

Όταν τοποθετείτε πολλά πρωτότυπα μαζί, θα πρέπει όλα να είναι του ίδιου μεγέθους. Μπορείτε ωστόσο να εισαγάγετε διαφορετικού μεγέθους πρωτότυπα μαζί, αρκεί να έχουν το ίδιο πλάτος (π.χ. 11 x 17" (Ledger) και 11 x 8 1/2" ή A4 και A3), σε τρόπο λειτουργίας αυτόματης επιλογής.

2 Διατάξτε τα πρωτότυπα στην επιθυμητή σειρά και τοποθετήστε τα με την "καλή όψη" γυρισμένη προς τα επάνω στη *θήκη εισαγωγής πρωτοτύπων*. Εισαγάγετε την προπορευόμενη άκρη των πρωτοτύπων στη *μονάδα επεξεργασίας εγγράφων,* μέχρι το τέλος της διαδρομής.

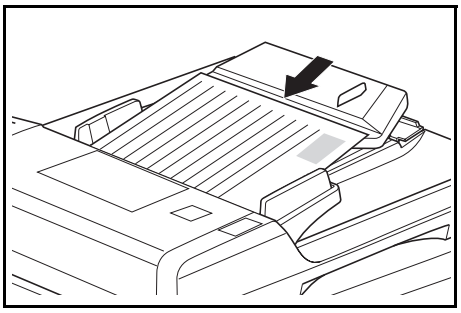

ΣΗΜΑΝΤΙΚΟ: Για να αποφύγετε τυχόν εμπλοκές, βεβαιωθείτε ότι τα πρωτότυπα δεν υπερβαίνουν το δείκτη στάθμης που βρίσκεται στο εσωτερικό του πίσω οδηγού εισαγωγής πρωτοτύπων.

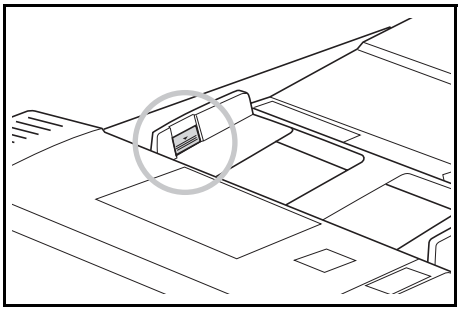

3 Για να διασφαλίσετε ότι τα εξερχόμενα πρωτότυπα δε θα πέσουν από τη θήκη εξαγωγής πρωτοτύπων, όταν χρησιμοποιείτε μεγαλύτερο μέγεθος πρωτοτύπων, όπως π.χ. A3, B4, 11 x 17" (Ledger) και 8 1/2 x 14" (Legal), ανοίξτε την προέκταση της θήκης εξαγωγής πρωτοτύπων.

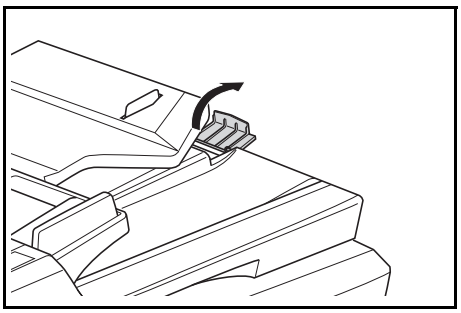

ΣΗΜΑΝΤΙΚΟ: Όταν φωτοαντιγράφετε πρωτότυπα διπλής όψης, τα πρωτότυπα εξάγονται προσωρινά στη *θήκη προσωρινής εξαγωγής πρωτοτύπων* προκειμένου να αντιγραφεί και η άλλη τους πλευρά. Μην τα αγγίζετε στο σημείο αυτό. Τυχόν απόπειρα απομάκρυνσής τους ενδέχεται να προκαλέσει εμπλοκή των πρωτοτύπων.

Τοποθέτηση βιβλιοδετημένων πρωτοτύπων πάνω στο κρύσταλλο σάρωσης

Εάν θέλετε να αντιγράψετε ένα πρωτότυπο που δεν μπορεί να τοποθετηθεί στη *μονάδα επεξεργασίας εγγράφων* (όπως π.χ. βιβλία, περιοδικά, αντικείμενα κ.λπ.), ανασηκώστε τη *μονάδα επεξεργασίας εγγράφων* και τοποθετήστε το πρωτότυπο απευθείας πάνω στο *κρύσταλλο σάρωσης*.

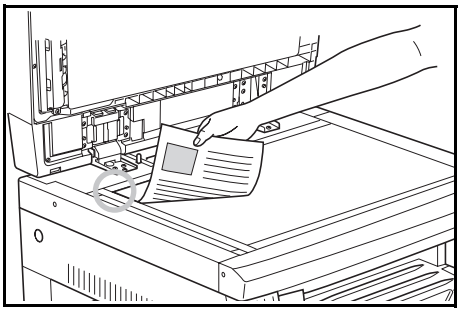

ΣΗΜΕΙΩΣΗ: Βεβαιωθείτε πως δεν έχουν απομείνει πρωτότυπα στη *μονάδα επεξεργασίας εγγράφων* προτού την ανασηκώσετε. Σε αντίθετη περίπτωση, τα πρωτότυπα αυτά ενδέχεται να πέσουν από τη *μονάδα επεξεργασίας εγγράφων*.
Ενδέχεται να εμφανιστούν σκιάσεις γύρω από τις άκρες και κατά μήκος της μεσαίας ραφής των αντιγράφων που προέρχονται από βιβλιοδετημένα πρωτότυπα όπως π.χ. βιβλία.

ΣΗΜΑΝΤΙΚΟ: Μην εξασκείτε υπερβολική πίεση πάνω στο κρύσταλλο σάρωσης όταν κατεβάζετε τη *μονάδα επεξεργασίας εγγράφων*.

ΠΡΟΕΙΔΟΠΟΙΗΣΗ: Μην αφήνετε ανοικτή τη *μονάδα επεξεργασίας εγγράφων* - κίνδυνος πρόκλησης τραυματισμού.

Μονάδα τροφοδότησης χαρτιού

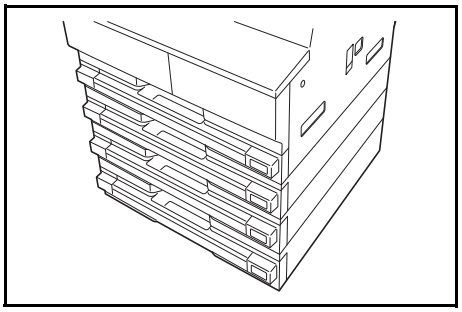

Μπορείτε να προσθέσετε μια *μονάδα τροφοδότησης χαρτιού* με επιπρόσθετες κασέτες, κάτω από τη(ις) βασική(ές) κασέτα(ες).

- Χωρητικότητα κασετών: 300 φύλλα απλού χαρτιού (64 έως 105 g/m²).
- Μεγέθη χαρτιού: A3, B4, A4, A4R, B5, B5R, A5R, Folio, 11 x 17" (Ledger), 8 1/2 x 14" (Legal), 11 x 8 1/2", 8 1/2 x 11" (Letter), 5 1/2 x 8 1/2" (Statement) και 8 1/2 x 13" (Oficio II), 8K, 16K.

ΣΗΜΕΙΩΣΗ: Στα μοντέλα των 18 ppm, είναι δυνατό να προστεθούν μέχρι και 3 κασέτες, ενώ στα μοντέλα των 22 ppm είναι δυνατό να προστεθούν μέχρι και 2 κασέτες.

Η διαδικασία προσθήκης χαρτιού είναι ίδια όπως και για τις βασικές κασέτες. Για περισσότερες πληροφορίες, ανατρέξτε στην ενότητα *Προσθήκη χαρτιού, στη σελίδα 2-2.*

Τα αριστερά καλύμματα επιτρέπουν την αφαίρεση χαρτιού σε περίπτωση εμπλοκής.

ΣΗΜΑΝΤΙΚΟ: Εάν έχει τοποθετηθεί η *μονάδα τροφοδότησης χαρτιού*, θυμηθείτε να την αφαιρείτε πάντα προτού επιχειρήσετε να σηκώσετε ή να μεταφέρετε το μηχάνημα.

Μονάδα εκτύπωσης διπλής όψης

Η εκτύπωση αντιγράφων δύο όψεων είναι δυνατή για τα μεγέθη A3 έως A5R, Folio, 11 17" (Ledger) έως 5 1/2 8 1/2" (Statement), 8K, 16K και 16KR (64 έως 80 g/m²).

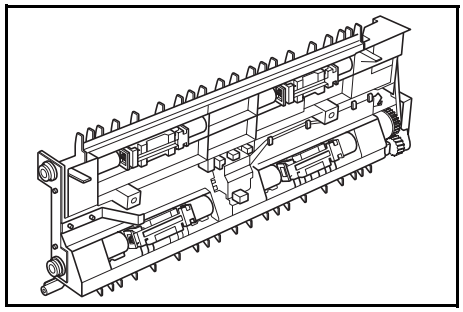

Μονάδα τελικής επεξεργασίας

Η *μονάδα τελικής επεξεργασίας* δέχεται μεγάλο αριθμό φωτοαντιγράφων και μπορεί να τα ταξινομήσει σε ομάδες τοποθετημένες έκκεντρα η μία ως προς την άλλη. Μπορεί επίσης να συρράψει τις ομάδες αντιγράφων μεταξύ τους.

Οι προδιαγραφές της *μονάδας τελικής επεξεργασίας* είναι ως εξής:

Χωρητικότητα θηκών και μεγέθη χαρτιού	
Χωρίς συρραφή	500 φύλλα (A4, 11 x 8 1/2", B5) 250 φύλλα (A3, B4, Folio, 11 x 17" (Ledger), 8 1/2 x 14" (Legal), 8 1/2 x 13" (Oficio II))
Με συρραφή (80 g/m² το πολύ)	Για συρραφή 2 έως 4 φύλλων μαζί: 130 φύλλα Για συρραφή 5 ή περισσοτέρων φύλλων μαζί: 250 φύλλα
Δυνατότητα συρραφής	30 φύλλα (A4, 11 x 8 1/2", B5) 20 φύλλα (A3, B4, Folio, 11 x 17" (Ledger), 8 1/2 x 14" (Legal), 8 1/2 x 13" (Oficio II))

Γνωριμία με τη μονάδα τελικής επεξεργασίας

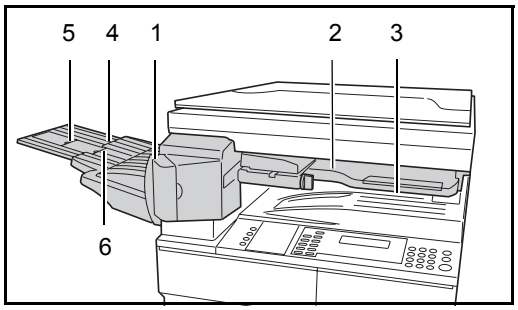

1 **Θήκη μονάδας τελικής επεξεργασίας**

2 **Θήκη ενδιάμεσης επεξεργασίας**

3 **Προέκταση θήκης ενδιάμεσης επεξεργασίας**

4 **Προέκταση θήκης μονάδας τελικής επεξεργασίας**

5 **Οδηγός 1 εξόδου χαρτιού**

6 **Οδηγός 2 εξόδου χαρτιού**

Χρήση της μονάδας τελικής επεξεργασίας

Τα ταξινομημένα αντίγραφα εξέρχονται στη *Θήκη μονάδας τελικής επεξεργασίας* σε έκκεντρη διάταξη.

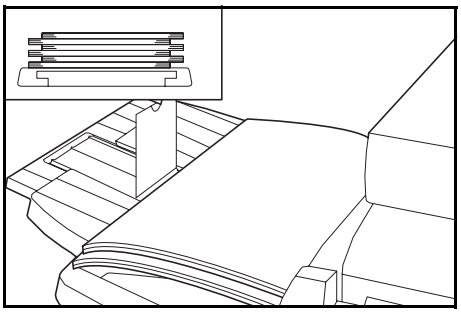

Προσαρμόστε την *προέκταση της θήκης μονάδας τελικής επεξεργασίας* για να δέχεται το μέγεθος του χαρτιού.

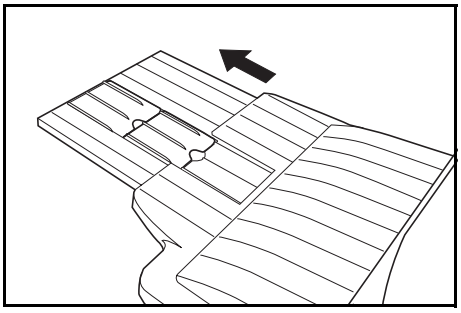

Τα μεγέθη χαρτιού είναι επισημασμένα πάνω στην *προέκταση της θήκης μονάδας τελικής επεξεργασίας*. Ανοίξτε τον *οδηγό 1 εξόδου χαρτιού* ή τον *οδηγό 2 εξόδου χαρτιού,* ανάλογα με το μέγεθος του χαρτιού.

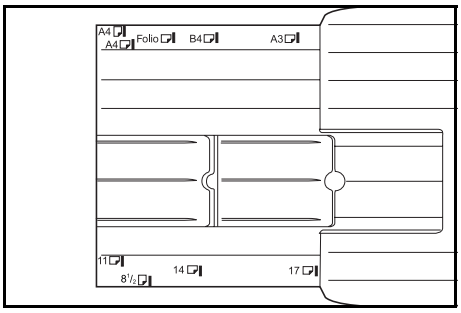

Εάν επιθυμείτε τη συρραφή μεγάλου μεγέθους χαρτιού όπως π.χ. A3, B4, 11 x 17" (Ledger) και 8 1/2 x 14" (Legal), ανοίξτε την *προέκταση θήκης ενδιάμεσης επεξεργασίας*.

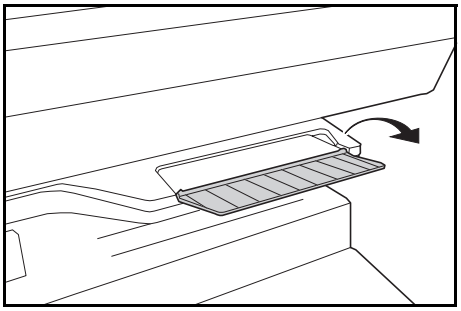

Προσθήκη συρράπτρων

1 Ανοίξτε το *μπροστινό κάλυμμα της μονάδας συρραφής*.

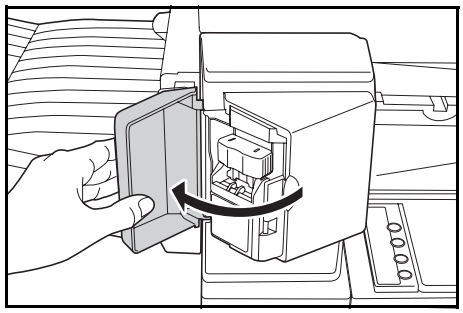

2 Τραβήξτε την *υποδοχή συρράπτρων* προς τα έξω.

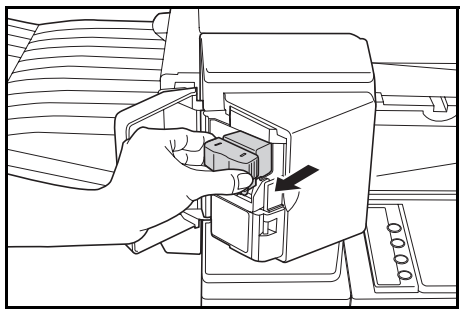

3 Αφαιρέστε την κενή κασέτα συρράπτρων από την υποδοχή.

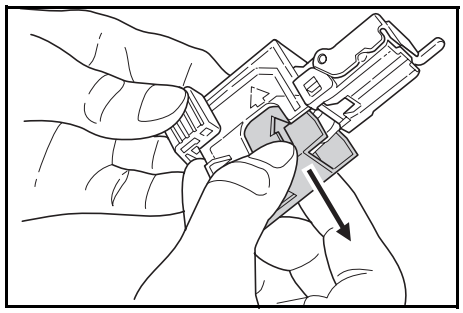

4 Τοποθετήστε την καινούργια κασέτα συρράπτρων στην υποδοχή.

Το βέλος πάνω στην κασέτα συρράπτρων υποδηλώνει τη σωστή φορά εισαγωγής.

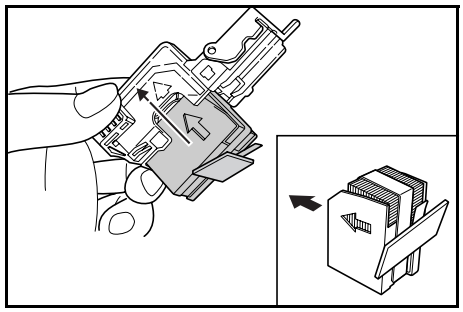

Ωθήστε την κασέτα συρράπτρων μέσα στην υποδοχή και κατόπιν τραβήξτε την αυτοκόλλητη ταινία, που βρίσκεται γύρω από την κασέτα συρράπτρων, για να την αφαιρέσετε.

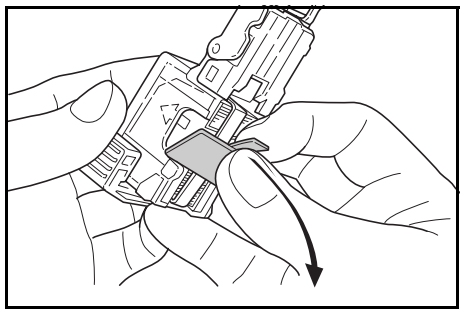

5 Τοποθετήστε την *υποδοχή συρράπτρων* ξανά στη μονάδα συρραφής. Η υποδοχή θα ασφαλίσει στη θέση της με ένα "κλικ", εάν την εισαγάγετε σωστά.

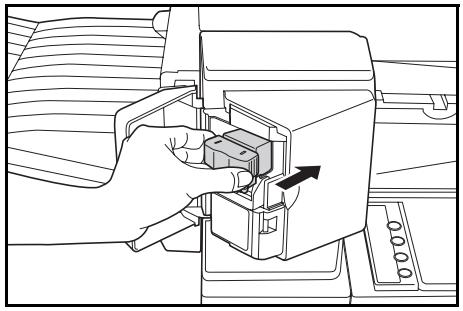

6 Κλείστε το *μπροστινό κάλυμμα της μονάδας συρραφής*.

Απαλοιφή εμπλοκής συρράπτρων

1 Αφαιρέστε την *υποδοχή συρράπτρων*, ανατρέξτε στην ενότητα *Προσθήκη συρράπτρων, στη σελίδα 4-10.*

Με τη βοήθεια του *μοχλού* ***A*** που βρίσκεται πάνω στην πρόσοψη της *υποδοχής συρράπτρων*, ανυψώστε την πρόσοψη.

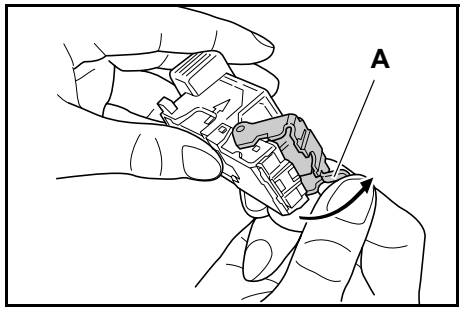

2 Αφαιρέστε το κολλημένο σύρραπτρο από το άκρο τροφοδότησης συρράπτρων.

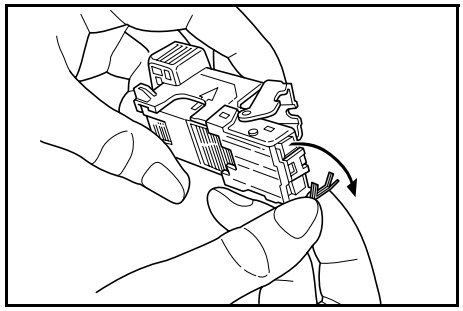

3 Χαμηλώστε την πρόσοψη της *υποδοχής συρράπτρων* ξανά στην αρχική της θέση.

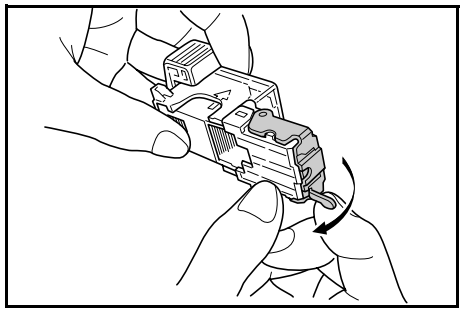

4 Τοποθετήστε την *υποδοχή συρράπτρων* ξανά στη μονάδα συρραφής και κατόπιν κλείστε το *μπροστινό κάλυμμα της μονάδας συρραφής*.

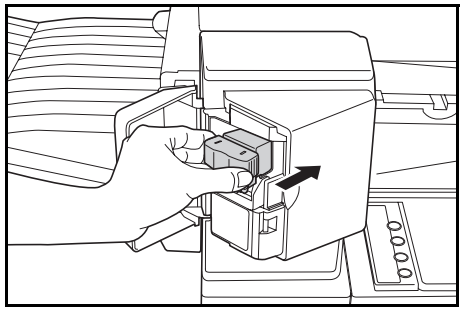

Μονάδα διαχωρισμού εργασιών

Η μονάδα αυτή χρησιμοποιείται για το διαχωρισμό των παραγόμενων αντιγράφων προς διευκόλυνση της διανομής. Τα φωτοαντίγραφα καταλήγουν στη θήκη εξόδου, ενώ οι εκτυπώσεις καταλήγουν στη θήκη της μονάδας διαχωρισμού εργασιών. Οι προορισμοί εξόδου είναι δυνατό να καθοριστούν από τους χρήστες.

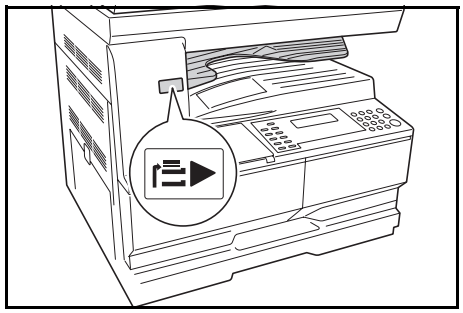

Μια ένδειξη χαρτιού, η οποία βρίσκεται στο εμπρός μέρος του μηχανήματος, δείχνει πότε υπάρχει χαρτί στη θήκη της *μονάδας διαχωρισμού εργασιών*.

Για να καταλήγουν τα παραγόμενα αντίτυπα στη θήκη της *μονάδας διαχωρισμού εργασιών*, αλλάξτε τις ρυθμίσεις προεπιλογής μηχανήματος για τα φωτοαντίγραφα και τις ρυθμίσεις χαρτιού για τις εκτυπώσεις.

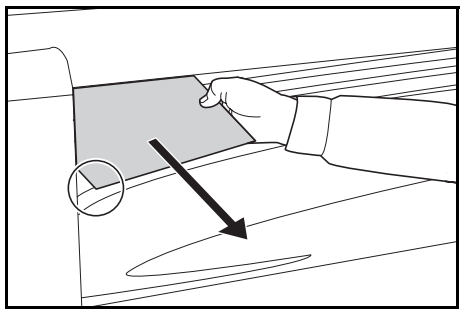

Αφαιρείτε το χαρτί από τη θήκη της *μονάδας διαχωρισμού εργασιών* υπό γωνία, για να αποφύγετε τυχόν καταστροφή του.

ΣΗΜΕΙΩΣΗ: Τυχόν υπερβολική καμπύλωση στο χαρτί ενδέχεται να προκαλέσει εμπλοκές χαρτιού στις περιοχές εξόδου. Εάν τα παραγόμενα αντίγραφα είναι καμπυλωμένα ή στοιβάζονται ανομοιόμορφα, γυρίστε το χαρτί της κασέτας από την άλλη.

Μετρητής αντιγράφων

Ο προαιρετικός *μετρητής αντιγράφων* χρησιμοποιείται για την παρακολούθηση της χρήσης του φωτοαντιγραφικού μηχανήματος. Μπορεί να παρακολουθεί τη χρήση του μηχανήματος για κάθε διεύθυνση και τμήμα, καθώς και για ολόκληρη την εταιρεία.

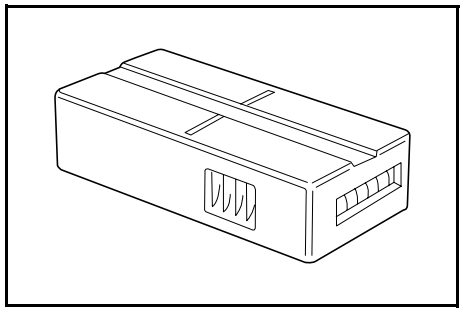

Εισαγωγή του μετρητή αντιγράφων

Εάν έχει εγκατασταθεί ο προαιρετικός εξοπλισμός *μετρητή αντιγράφων* αλλά ο *μετρητής αντιγράφων* δεν έχει εισαχθεί στην υποδοχή του, στην οθόνη εμφανίζεται το μήνυμα *Εισαγάγετε κλειδί μετρητή*.

Στην περίπτωση αυτή, εισαγάγετε το *μετρητή αντιγράφων* στην υποδοχή του και βεβαιωθείτε ότι ο μετρητής έχει ασφαλίσει στη θέση του.

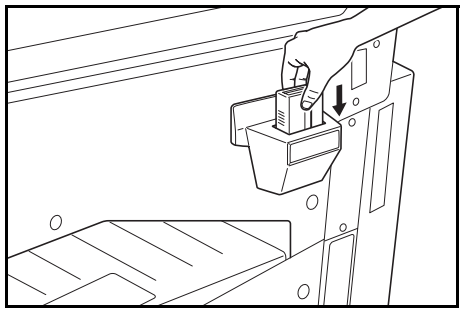

ΣΗΜΕΙΩΣΗ: Όταν η λειτουργία *μετρητή αντιγράφων* είναι ενεργοποιημένη, η παραγωγή φωτοαντιγράφων επιτρέπεται μόνον όταν ο *μετρητής αντιγράφων* έχει τοποθετηθεί στην υποδοχή του.

Κιτ αποστολής/λήψης φαξ

Με την εγκατάσταση του *κιτ αποστολής/λήψης φαξ* στο μηχάνημα, ενεργοποιείται η λειτουργία τηλεομοιοτυπίας (φαξ). Στην περίπτωση που έχει εγκατασταθεί και το προαιρετικό *κιτ σαρωτή δικτύου*, το μηχάνημα μπορεί να χρησιμοποιηθεί ως φαξ δικτύου επιτρέποντας την αποστολή και τη λήψη δεδομένων μέσω ηλεκτρονικού υπολογιστή.

Για περισσότερες λεπτομέρειες, ανατρέξτε στο *εγχειρίδιο χρήσης* του *κιτ αποστολής/λήψης φαξ*.

Κιτ σαρωτή δικτύου

Όταν στο μηχάνημα έχει εγκατασταθεί το *κιτ σαρωτή δικτύου*, το μηχάνημα μπορεί να χρησιμοποιηθεί για σάρωση δικτύου.

Για περισσότερες λεπτομέρειες, ανατρέξτε στο *εγχειρίδιο χρήσης* του *κιτ σαρωτή δικτύου*.

Κάρτα μνήμης (CompactFlash)

Η *κάρτα μνήμης* είναι μια κάρτα με ένα μικροσκοπικό ολοκληρωμένο κύκλωμα ("τσιπάκι") στο οποίο είναι δυνατή η εγγραφή επιπρόσθετων γραμματοσειρών, μακροεντολών και φορμών.

Εισαγάγετε την *κάρτα μνήμης* στην αντίστοιχη υποδοχή που βρίσκεται στα δεξιά του μηχανήματος.

Κάρτα Διασύνδεσης Δικτύου (IB-23)

Η κάρτα διασύνδεσης δικτύου υποστηρίζει τα πρωτόκολλα TCP/IP, IPX/SPX, NetBEUI και Apple Talk, έτσι ώστε ο εκτυπωτής να μπορεί να χρησιμοποιηθεί σε περιβάλλον δικτύου, όπως αυτό των Windows, Macintosh, UNIX, Netware, κτλ.

Για περισσότερες πληροφορίες, συμβουλευθείτε τις οδηγίες χρήσης που παρέχονται μαζί με την κάρτα.

Σκληρός δίσκος

Ο *σκληρός δίσκος* χρησιμεύει για την αποθήκευση δεδομένων εκτύπωσης. Για να χρησιμοποιήσετε όλες τις λειτουργίες e-MPS, θα πρέπει να έχετε εγκαταστήσει το *σκληρό δίσκο*.

Επέκταση μνήμης

Μπορείτε να αυξήσετε τη μνήμη στο μηχάνημά σας. Η προσθήκη επιπλέον μνήμης θα αυξήσει τον αριθμό των πρωτοτύπων που μπορούν να σαρωθούν κάθε φορά. Η επιπρόσθετη μνήμη 64 MB ή 128 MB παρέχει πλεονεκτήματα όταν αντιγράφετε πρωτότυπα με φωτογραφίες, εξαιτίας του κανονικά χαμηλού λόγου συμπίεσης.

Διαθέσιμες χωρητικότητες:

- Σε τρόπο λειτουργίας φωτοαντιγραφικού: 16 MB, 32 MB, 64 MB, 128 MB
- Σε τρόπο λειτουργίας εκτυπωτή: 32 MB, 64 MB, 128 MB, 256 MB

Αριθμός πρωτοτύπων που είναι δυνατό να σαρωθούν (μεγέθους A4, με μέση κάλυψη 6%, σε τρόπο λειτουργίας *Text* + *Photo*):

16 MB	32 MB	64 MB	128 MB
289 φύλλα (179 φύλλα)	392 φύλλα (282 φύλλα)	597 φύλλα (487 φύλλα)	1006 φύλλα (896 φύλλα)
Οι τιμές εντός παρενθέσεων ( ) αντιστοιχούν στα μηχανήματα με εγκατεστημένο το προαιρετικό *κιτ σαρωτή δικτύου*.			

ΣΗΜΑΝΤΙΚΟ: Η εγκατάσταση της μνήμης επέκτασης θα πρέπει να πραγματοποιείται αποκλειστικά από τον αντιπρόσωπό σας. Δε φέρουμε καμία ευθύνη για οποιεσδήποτε ζημιές προκληθούν από εσφαλμένη εγκατάσταση της μνήμης επέκτασης.

5 Συντήρηση

Στην ενότητα αυτή παρουσιάζονται τα εξής θέματα:

- Καθαρισμός του μηχανήματος..... 5-2
- Αντικατάσταση του δοχείου γραφίτη και του κουτιού χρησιμοποιημένου γραφίτη 5-5

Καθαρισμός του μηχανήματος

ΠΡΟΣΟΧΗ: Για λόγους ασφαλείας βγάζετε πάντα το φις του καλωδίου ρεύματος από την πρίζα, όταν καθαρίζετε το μηχάνημα.

Ο τακτικός καθαρισμός του μηχανήματός σας θα διασφαλίσει την άριστη ποιότητα αντιγραφής.

Καθαρισμός της Πλάκας εγγράφων, του Καλύμματος πρωτοτύπου, του Επεξεργαστή εγγράφων και των γυάλινων επιφανειών

1 Χρησιμοποιήστε ένα μαλακό πανί που έχετε νοτίσει με οινόπνευμα ή ήπιο καθαριστικό για να καθαρίσετε το κρύσταλλο σάρωσης και το *κάλυμμα πρωτοτύπων* ή τη *μονάδα επεξεργασίας εγγράφων*.

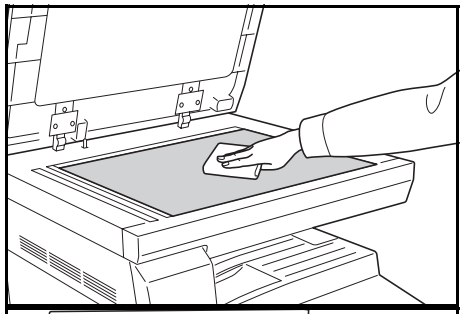

DΩLE□ITI: Ποτέ μη χρησιμοποιείτε διαλυτικά ή οργανικούς διαλύτες για τον καθαρισμό του καλύμματος πρωτοτύπων ή της μονάδας επεξεργασίας εγγράφων.

ΣΗΜΑΝΤΙΚΟ:

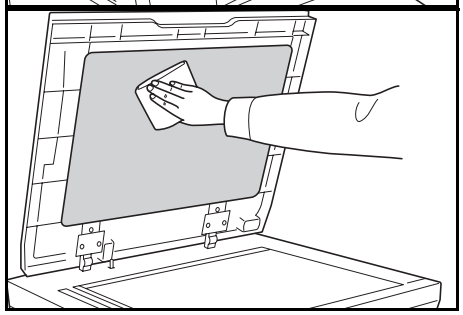

2 Εάν τα αντίγραφα εμφανίζουν κηλίδες, όπως π.χ. μαύρες γραμμές, στην εικόνα του αντιγράφου όταν χρησιμοποιείται ο προαιρετικός επεξεργαστής εγγράφων, τότε οι γυάλινες επιφάνειες A και B δεν είναι καθαρές. Καθαρίστε τις γυάλινες επιφάνειες με ένα στεγνό μαλακό πανί.

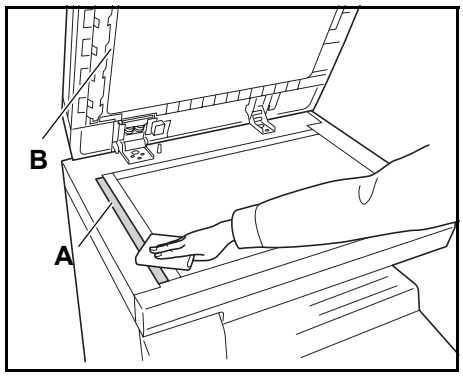

ΣΗΜΕΙΩΣΗ: Ποτέ μη χρησιμοποιείτε νερό, διαλυτικά ή άλλους οργανικούς διαλύτες για τον καθαρισμό του κρυστάλλου της σχισμής σάρωσης.

Καθαρισμός των ακίδων διαχωρισμού

1 Ανοίξτε το *μπροστινό κάλυμμα* και αφαιρέστε το βουρτσάκι καθαρισμού.

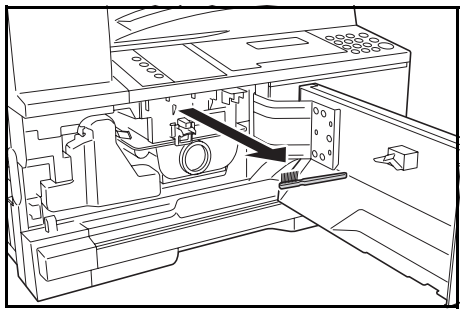

2 Τραβήξτε τη λαβή του *αριστερού καλύμματος* προς τα επάνω και κατόπιν ανοίξτε το κάλυμμα.

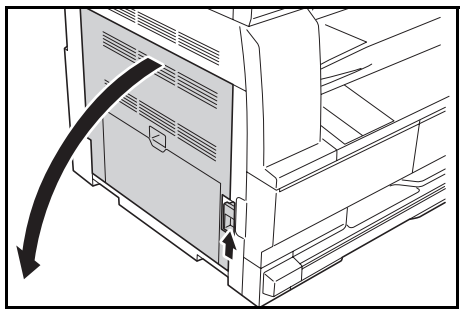

3 Απομακρύνετε ακαθαρσίες και σκόνη από τις ακίδες διαχωρισμού, βουρτσίζοντας από τα αριστερά προς τα δεξιά εγκάρσια στη σειρά των ακίδων, σύμφωνα με την εικόνα.

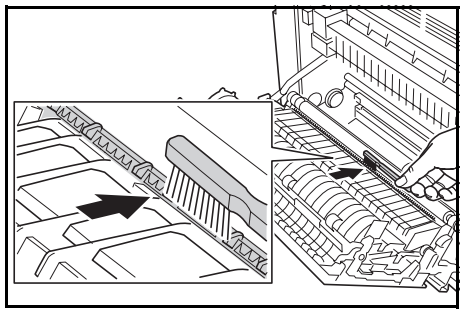

4 Κλείστε το *αριστερό κάλυμμα*.

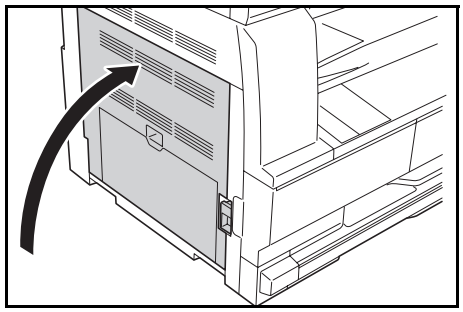

Καθαρισμός του κυλίνδρου μεταφοράς

Η εργασία αυτή πρέπει να εκτελείται με συχνότητα μία φορά το μήνα τουλάχιστον.

1 Ανοίξτε το *μπροστινό κάλυμμα* και αφαιρέστε το βουρτσάκι καθαρισμού.

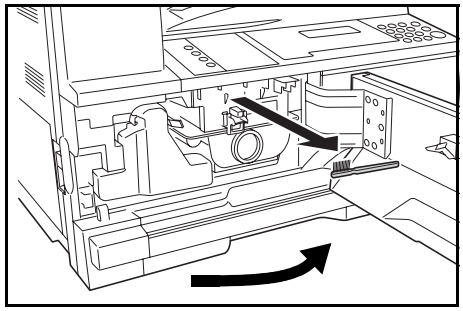

2 Τραβήξτε τη λαβή του *αριστερού καλύμματος* προς τα επάνω και κατόπιν ανοίξτε το κάλυμμα.

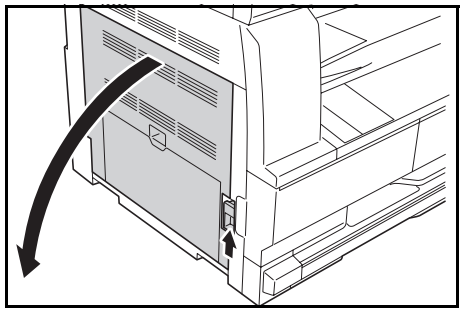

3 Ενώ στρέφετε το αριστερό γρανάζι του κυλίνδρου μεταφοράς, όπως φαίνεται στην εικόνα, βουρτσίζετε από τα αριστερά προς τα δεξιά εγκάρσια στον άξονα του κυλίνδρου, για να απομακρύνετε σκόνη και ακαθαρσίες.

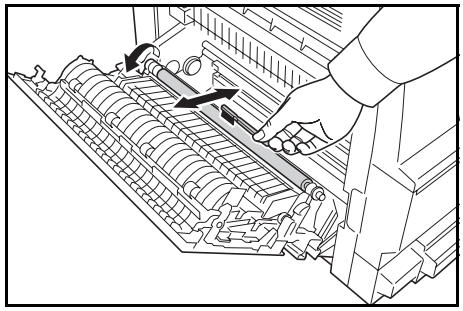

4 Κλείστε το *αριστερό κάλυμμα*.

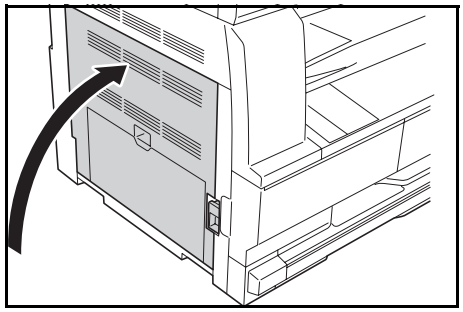

Αντικατάσταση του δοχείου γραφίτη και του κουτιού χρησιμοποιημένου γραφίτη

Εάν στην οθόνη εμφανίζεται το μήνυμα *Τοποθετήστε το δοχείο τόνερ. Προσθέστε τόνερ*, αντικαταστήστε το *δοχείο γραφίτη* και το *κουτί χρησιμοποιημένου γραφίτη*.

```
Τοποθετήστε το δοχείο τόνερ.
Προσθέστε τόνερ
          Αυτόματα
1         A4  A4        10
```

Προσθέστε γραφίτη μόνον όταν εμφανιστεί το μήνυμα αυτό.

Επίσης, εκτελείτε την κατάλληλη λειτουργία καθαρισμού, όποτε αντικαθιστάτε το *δοχείο γραφίτη* και το *κουτί χρησιμοποιημένου γραφίτη*.

ΠΡΟΣΟΧΗ: Μην επιχειρήσετε να αποτεφρώσετε το δοχείο γραφίτη. Οι επικίνδυνοι σπινθήρες ενδέχεται να προκαλέσουν εγκαύματα.

Μην επιχειρήσετε να ανοίξετε με βία ή να καταστρέψετε το δοχείο γραφίτη.

1 Ανοίξτε το *μπροστινό κάλυμμα*.

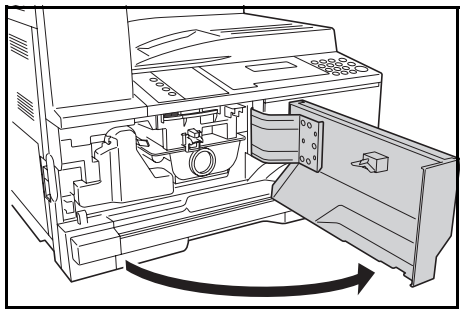

2 Ωθήστε το *κουτί χρησιμοποιημένου γραφίτη* προς τα αριστερά και κατόπιν αφαιρέστε το.

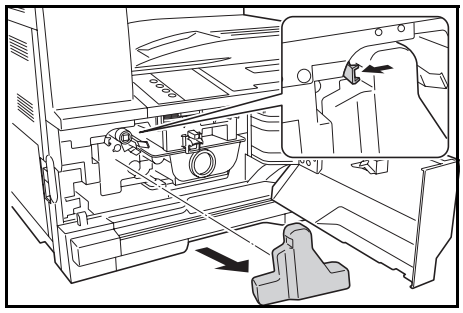

ΣΗΜΑΝΤΙΚΟ: Μη γυρίζετε το παλιό κουτί χρησιμοποιημένου γραφίτη ανάποδα.

ΠΡΟΕΙΔΟΠΟΙΗΣΗ: Υπάρχει υψηλή τάση στο τμήμα του φορτιστή. Προσέξτε ιδιαίτερα όταν εργάζεστε στην περιοχή αυτή - κίνδυνος ηλεκτροπληξίας.

3 Με την τάπα που είναι προσαρτημένη στο κέντρο του παλιού *κουτιού χρησιμοποιημένου γραφίτη*, κλείστε το άνοιγμα για να σταματήσετε τυχόν διαρροή χρησιμοποιημένου γραφίτη.

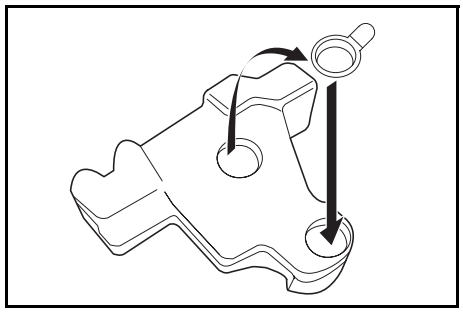

4 Στρέψτε το *μοχλό ασφάλισης του δοχείου γραφίτη* (A) προς τα αριστερά και κατόπιν τραβήξτε το *δοχείο γραφίτη* προς τα έξω.

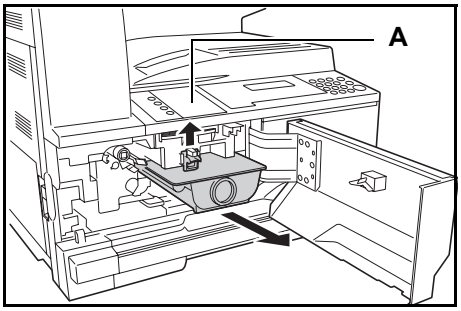

5 Τοποθετήστε το παλιό *δοχείο γραφίτη* μαζί με το παλιό *κουτί χρησιμοποιημένου γραφίτη* στις πλαστικές σακούλες που διατίθενται για την απόρριψή τους.

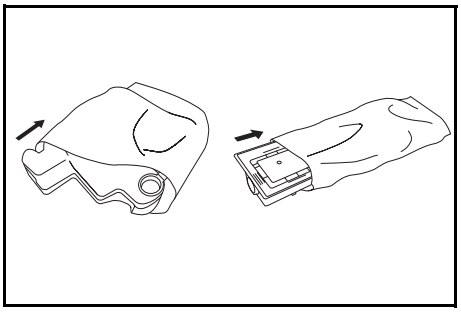

6 Πιάστε τη ράβδο διάταξης καθαρισμού φορτιστή και τραβήξτε την προσεκτικά προς τα έξω μέχρι τέρμα. Κατόπιν, ωθήστε την ξανά προς τα μέσα.

Επαναλάβετε την ενέργεια αυτή δύο ή τρεις φορές.

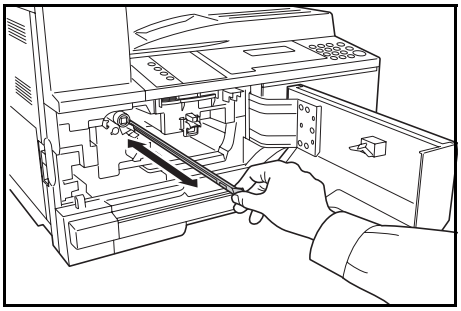

ΣΗΜΑΝΤΙΚΟ: Μην ασκήσετε υπερβολική δύναμη για να τραβήξετε τη ράβδο προς τα έξω και μην επιχειρήσετε να την αφαιρέσετε τελείως.

Όταν πιέζετε το τμήμα ηλεκτρικής φόρτισης προς τα δεξιά, τραβήξτε το προς τα έξω κατά περίπου 5 εκατοστά (2 ίντσες). Αφαιρέστε τη *διάταξη καθαρισμού εσχάρας* από τη συσκευασία της και αφαιρέστε το καπάκι της.

Προσαρμόστε τη *διάταξη καθαρισμού εσχάρας* στην εγκοπή και τοποθετήστε την στο μηχάνημα.

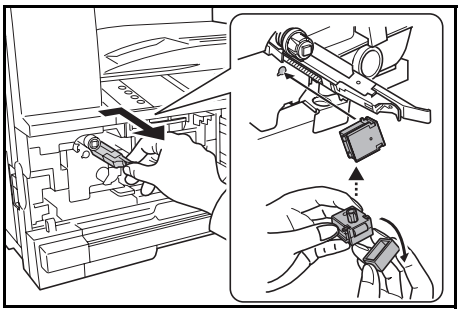

7 Κρατώντας προσεκτικά το δικτυωτό καθαρισμού στο αριστερό σας χέρι, τραβήξτε τελείως προς τα έξω τη μονάδα ηλεκτρικής φόρτισης και πιέστε την και πάλι προς τα μέσα μέχρι το τμήμα B να μην έρχεται σε επαφή με τη λευκή επιφάνεια του δικτυωτού καθαρισμού. Επαναλάβετε αυτήν τη διαδικασία μερικές φορές.

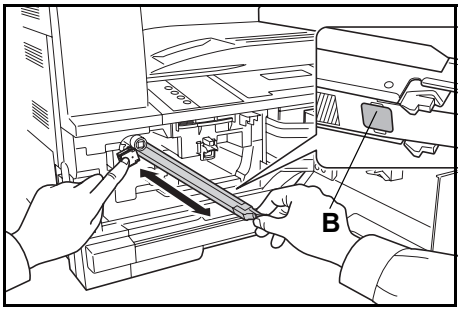

8 Αφαιρέστε τη *διάταξη καθαρισμού εσχάρας* από το μηχάνημα και επανατοποθετήστε το καπάκι της.

ΣΗΜΑΝΤΙΚΟ: Μετά τη χρήση της *διάταξης καθαρισμού εσχάρας* για τον καθαρισμό του τμήματος ηλεκτρικής φόρτισης, περιμένετε 5 λεπτά προτού χρησιμοποιήσετε το μηχάνημα.

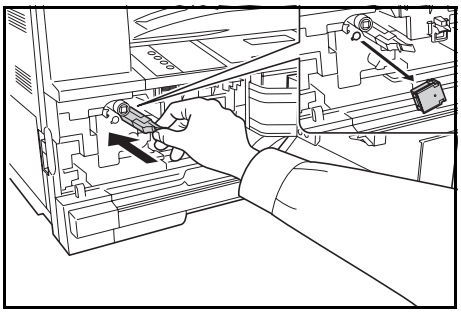

9 Κρατήστε κάθετα το νέο δοχείο τόνερ και κτυπήστε το επάνω μέρος του πέντε φορές ή περισσότερες.

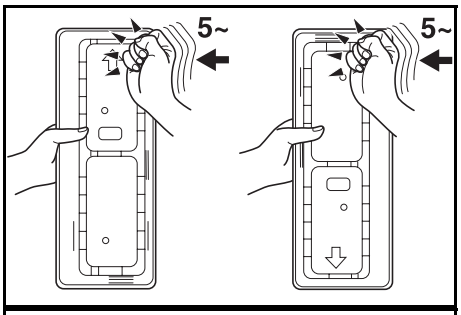

Γυρίστε ανάποδα το δοχείο τόνερ και κτυπήστε το επάνω μέρος του πέντε φορές ή περισσότερες.

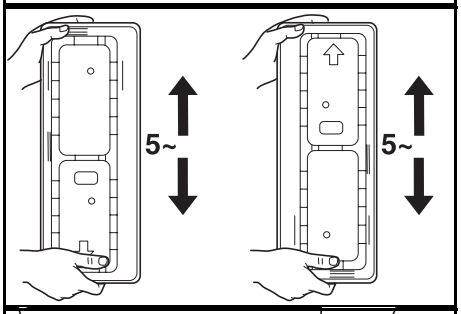

Ανακινήστε το δοχείο τόνερ επάνω-κάτω πέντε φορές ή περισσότερες.

Γυρίστε ανάποδα το δοχείο τόνερ και ανακινήστε το πέντε φορές ή περισσότερες.

Κρατήστε οριζόντια το δοχείο τόνερ και ανακινήστε το αριστερά-δεξιά πέντε φορές ή περισσότερες.

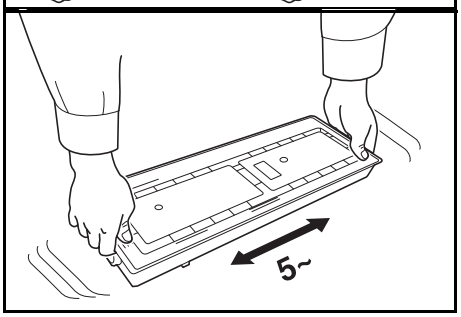

10 Εισάγετε το νέο δοχείο τόνερ. Πιέστε το και με τα δύο χέρια μέχρι να ασφαλίσει στη θέση του.

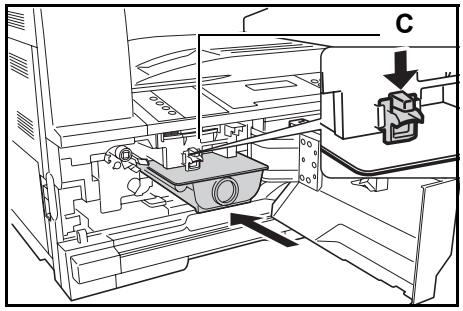

11 Τοποθετήστε το καινούργιο *κουτί χρησιμοποιημένου γραφίτη*.

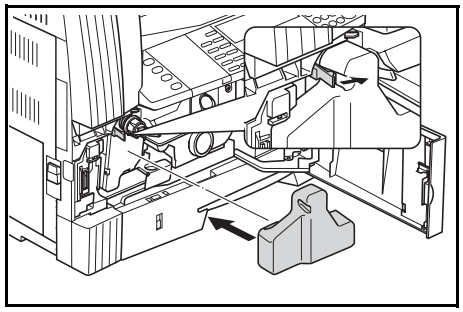

12 Κλείστε το *μπροστινό κάλυμμα*.

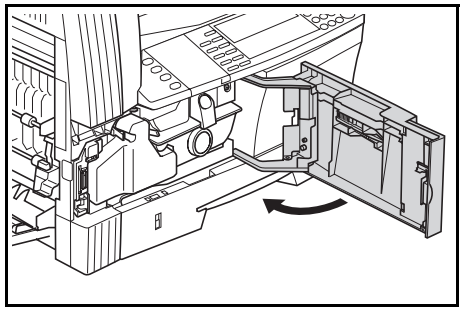

ΣΗΜΕΙΩΣΗ: Μετά από τη χρήση, απορρίπτετε πάντοτε το παλιό *δοχείο γραφίτη* και το παλιό *κουτί χρησιμοποιημένου γραφίτη* σύμφωνα με τους κατά τόπους ισχύοντες κανόνες και κανονισμούς.

6 Αντιμετώπιση προβλημάτων

Στην ενότητα αυτή παρουσιάζονται τα εξής θέματα:

- Επίλυση προβλημάτων 6-2
- Μηνύματα σφάλματος και διορθώσεις..... 6-6
- Εμπλοκές χαρτιού 6-12

Επίλυση προβλημάτων

Ο παρακάτω πίνακας παρέχει γενικές κατευθυντήριες οδηγίες για την επίλυση προβλημάτων.

Εάν το μηχάνημά σας παρουσιάσει κάποιο πρόβλημα, εφαρμόστε το σημειακό έλεγχο και τις διαδικασίες που περιλαμβάνονται στις σελίδες που ακολουθούν. Εάν το πρόβλημα επιμείνει, επικοινωνήστε με τον *αντιπρόσωπο σέρβις* ή το *εξουσιοδοτημένο κέντρο σέρβις* στην περιοχή σας.

Πρόβλημα	Σημείο ελέγχου	Διαδικασία	Σελίδα αναφοράς
Δεν ανάβει καμία ενδεικτική λυχνία του πίνακα χειρισμού, όταν ο διακόπτης λειτουργίας είναι ανοικτός (θέση ON).	Είναι το φις του καλωδίου ρεύματος στην πρίζα;	Βάλτε το φις του καλωδίου ρεύματος σε μια πρίζα.	*σελίδα 2-11*
Δεν εξέρχονται αντίγραφα, όταν πατάτε το πλήκτρο **[Start]**.	Υπάρχει κάποια ένδειξη προβλήματος στον πίνακα χειρισμού;	Ελέγξτε την κατάλληλη απόκριση στην ένδειξη αυτή και εκτελέστε την αντίστοιχη διαδικασία.	*σελίδα 6-6*
Τα αντίγραφα είναι κενά.	Τοποθετήθηκαν σωστά τα πρωτότυπα;	Όταν τοποθετείτε τα πρωτότυπα στο *κρύσταλλο σάρωσης*, τοποθετήστε τα με την "καλή όψη" γυρισμένη προς τα κάτω.	*σελίδα 3-2*
		Όταν τοποθετείτε τα πρωτότυπα στην προαιρετική *μονάδα επεξεργασίας εγγράφων*, τοποθετήστε τα με την "καλή όψη" γυρισμένη προς τα επάνω.	*σελίδα 4-3*
Τα φωτοαντίγραφα είναι πολύ αχνά.	Βρίσκεται το φωτοαντιγραφικό μηχάνημα σε τρόπο λειτουργίας *αυτόματης έκθεσης*;	Προκειμένου να ρυθμίσετε το συνολικό επίπεδο έκθεσης, εκτελέστε τη διαδικασία *ρύθμισης αυτόματης έκθεσης*.	—
	Έχει ενεργοποιηθεί ο τρόπος λειτουργίας μη αυτόματης έκθεσης;	Χρησιμοποιήστε το πλήκτρο *επιλογής τρόπου λειτουργίας ποιότητας εικόνας* για να προσαρμόσετε κατάλληλα το επίπεδο έκθεσης.	*σελίδα 3-3*
		Για να ρυθμίσετε τη συνολική έκθεση, εκτελέστε τη διαδικασία ρύθμισης έκθεσης που αντιστοιχεί στον εκάστοτε τρόπο λειτουργίας ποιότητας εικόνας.	—
	Είναι ο γραφίτης ομοιόμορφα κατανεμημένος μέσα στο δοχείο γραφίτη;	Ανακινήστε το δοχείο γραφίτη οριζόντια 10 φορές περίπου.	*σελίδα 5-7*
	Βρίσκεται το φωτοαντιγραφικό μηχάνημα σε τρόπο λειτουργίας *EcoPrint*;	Επιλέξτε ένα τρόπο λειτουργίας ποιότητας εικόνας διαφορετικό από τον τρόπο λειτουργίας *EcoPrint*.	—
	Σας ζητείται να προβείτε σε Προσθήκη γραφίτη;	Αντικαταστήστε το *δοχείο γραφίτη*.	*σελίδα 5-5*
	Είναι το φωτοαντιγραφικό χαρτί υγρό;	Αντικαταστήστε το φωτοαντιγραφικό χαρτί με καινούριο.	*σελίδα 2-2*
	Είναι το τμήμα ηλεκτρικής φόρτισης ακάθαρτο;	Ανοίξτε το μπροστινό κάλυμμα και χρησιμοποιήστε τη ράβδο διάταξης καθαρισμού του φορτιστή για να καθαρίσετε το τμήμα ηλεκτρικής φόρτισης.	*σελίδα 5-6*

Πρόβλημα	Σημείο ελέγχου	Διαδικασία	Σελίδα αναφοράς
Τα φωτοαντίγραφα είναι πολύ σκούρα.	Βρίσκεται το φωτοαντιγραφικό μηχάνημα σε τρόπο λειτουργίας *αυτόματης έκθεσης*;	Προκειμένου να ρυθμίσετε το συνολικό επίπεδο έκθεσης, εκτελέστε τη διαδικασία *ρύθμισης αυτόματης έκθεσης*.	—
	Έχει ενεργοποιηθεί ο τρόπος λειτουργίας μη αυτόματης έκθεσης;	Χρησιμοποιήστε το πλήκτρο *επιλογής τρόπου λειτουργίας ποιότητας εικόνας* για να προσαρμόσετε κατάλληλα το επίπεδο έκθεσης.	*σελίδα 3-3*
		Για να ρυθμίσετε τη συνολική έκθεση, εκτελέστε τη διαδικασία ρύθμισης έκθεσης που αντιστοιχεί στον εκάστοτε τρόπο λειτουργίας ποιότητας εικόνας.	—
Ένα μοτίβο Moire εμφανίζεται πάνω στα αντίγραφα (σύμφωνα με το φαινόμενο αυτό, οι κουκκίδες μοιάζουν να σχηματίζουν γραμμές ενός μοτίβου).	Είναι το πρωτότυπό σας φωτογραφία από κάποιο έντυπο;	Ρυθμίστε τον τρόπο λειτουργίας *ποιότητας εικόνας* στη θέση *Photo*.	*σελίδα 3-3*
Τα αντίγραφα δε βγαίνουν καθαρά.	Επιλέξατε το σωστό τρόπο λειτουργίας ποιότητας εικόνας για το συγκεκριμένο τύπο πρωτοτύπου που φωτοαντιγράφετε;	Επιλέξτε τον κατάλληλο τρόπο λειτουργίας *ποιότητας εικόνας*.	*σελίδα 3-3*
Τα αντίγραφα είναι ακάθαρτα.	Είναι το *κρύσταλλο σάρωσης* ή η προαιρετική *μονάδα επεξεργασίας εγγράφων* ακάθαρτα;	Καθαρίστε το *κρύσταλλο σάρωσης* ή/και την προαιρετική *μονάδα επεξεργασίας εγγράφων*.	*σελίδα 5-2*
Η εικόνα των αντιγράφων είναι λοξή.	Τοποθετήθηκαν σωστά τα πρωτότυπα;	Όταν τοποθετείτε τα πρωτότυπα στο *κρύσταλλο σάρωσης*, ευθυγραμμίζετέ τα με την επάνω αριστερή γωνία του.	*σελίδα 3-2*
		Όταν τοποθετείτε τα πρωτότυπα στην προαιρετική *μονάδα επεξεργασίας εγγράφων*, ευθυγραμμίζετε τους οδηγούς εισαγωγής πρωτοτύπων προσεκτικά προτού τοποθετήσετε τα πρωτότυπα.	*σελίδα 4-3*
	Τοποθετήθηκε σωστά το φωτοαντιγραφικό χαρτί;	Ελέγξτε τη θέση του οδηγού πλάτους στην κασέτα.	*σελίδα 2-2*

Πρόβλημα	Σημείο ελέγχου	Διαδικασία	Σελίδα αναφοράς
Σημειώνονται συχνά εμπλοκές χαρτιού.	Τοποθετήσατε το χαρτί στην κασέτα σωστά;	Τοποθετήστε το χαρτί σωστά.	*σελίδα 2-2*
		Εάν τα παραγόμενα αντίγραφα είναι καμπυλωμένα, γυρίστε το χαρτί της κασέτας από την άλλη.	*σελίδα 2-2*
	Είναι το χαρτί καμπυλωμένο, διπλωμένο ή τσαλακωμένο;	Αντικαταστήστε το υπάρχον φωτοτυπικό χαρτί με καινούριο.	*σελίδα 2-2*
	Υπάρχει κολλημένο χαρτί ή τυχόν υπολείμματα χαρτιού μέσα στο μηχάνημα;	Εκτελέστε την κατάλληλη διαδικασία για να αφαιρέσετε το χαρτί.	*σελίδα 6-12*
	Συμφωνεί το μέγεθος του φωτοτυπικού χαρτιού που υπάρχει στη θήκη παράκαμψης με το καταχωρημένο μέγεθος;	Βεβαιωθείτε ότι το μέγεθος του φωτοτυπικού χαρτιού που υπάρχει στη θήκη παράκαμψης συμφωνεί με το καταχωρημένο μέγεθος.	*σελίδα 2-8*
Μαύρες γραμμές εμφανίζονται πάνω στα φωτοαντίγραφα, όταν χρησιμοποιείτε την προαιρετική μονάδα επεξεργασίας εγγράφων.	Είναι το κρύσταλλο της σχισμής σάρωσης καθαρό;	Καθαρίστε το κρύσταλλο της σχισμής σάρωσης.	*σελίδα 5-2*
		Επίσης είναι δυνατή η χρήση της λειτουργίας διόρθωσης των μαύρων γραμμών έτσι ώστε οι μαύρες γραμμές στα αντίγραφα να διακρίνονται λιγότερο.	—
Τα φωτοαντίγραφα βγαίνουν τσακισμένα.	Είναι οι ακίδες διαχωρισμού καθαρές;	Καθαρίστε τις ακίδες διαχωρισμού.	*σελίδα 5-3*
Εμφανίζονται μαύρες ή λευκές κατακόρυφες γραμμές στα αντίγραφα.	Είναι το τμήμα ηλεκτρικής φόρτισης ακάθαρτο;	Ανοίξτε το μπροστινό κάλυμμα και χρησιμοποιήστε τη ράβδο διάταξης καθαρισμού του φορτιστή για να καθαρίσετε το τμήμα ηλεκτρικής φόρτισης.	*σελίδα 5-7*
Λευκές κουκκίδες εμφανίζονται στα αντίγραφα.	Είναι ο κύλινδρος μεταφοράς καθαρός;	Καθαρίστε τον κύλινδρο μεταφοράς με το ειδικό βουρτσάκι καθαρισμού.	*σελίδα 5-4*
Τα αντίγραφα βγαίνουν με μουτζούρες.	Χρησιμοποιείται το μηχάνημα σε συνθήκες υψηλής σχετικής υγρασίας;	Εκτελέστε ανανέωση του τυμπάνου.	—

Πρόβλημα	Σημείο ελέγχου	Διαδικασία	Σελίδα αναφοράς
Δεν είναι δυνατή η εκτύπωση.	Είναι το φις του καλωδίου ρεύματος στην πρίζα;	Βάλτε το φις του καλωδίου ρεύματος σε μια πρίζα.	*σελίδα 2-11*
	Είναι ο κύριος διακόπτης λειτουργίας ανοικτός;	Ανοίξτε τον κύριο διακόπτη λειτουργίας (θέση "|").	*σελίδα 2-13*
	Έχετε συνδέσει σωστά το κατάλληλο καλώδιο εκτυπωτή;	Συνδέστε καλά το καλώδιο εκτυπωτή.	*σελίδα 2-11*
	Ήταν το καλώδιο εκτυπωτή ήδη συνδεδεμένο όταν θέσατε το μηχάνημα σε λειτουργία;	Πρώτα συνδέστε το καλώδιο εκτυπωτή και κατόπιν ανοίξτε τον κύριο διακόπτη λειτουργίας (θέση "|").	*σελίδα 2-13*
	Είναι το μηχάνημα εκτός σύνδεσης; Είναι η ενδεικτική λυχνία *Ready* σβηστή;	• Πατήστε το πλήκτρο **[Print]** για να εμφανιστεί η *βασική οθόνη σε τρόπο λειτουργίας εκτυπωτή*. • Πατήστε το πλήκτρο ▲ ή το πλήκτρο ▼ για να επιλέξετε το **[GO]** και κατόπιν πατήστε το πλήκτρο **[Enter]**. Τότε, θα ανάψει η ενδεικτική λυχνία *Ready*.	—
Δεν εντυπώνονται οι σωστοί χαρακτήρες.	Έχετε συνδέσει το κατάλληλο καλώδιο εκτυπωτή;	Συνδέστε ένα θωρακισμένο καλώδιο εκτυπωτή.	*σελίδα 2-11*
Η εκτύπωση δεν εκτελείται κανονικά.	Είναι σωστές οι ρυθμίσεις του εκτυπωτή;	Ελέγξτε τις ρυθμίσεις του προγράμματος οδήγησης εκτυπωτή ή του λογισμικού της εφαρμογής που χρησιμοποιείτε.	—

Μηνύματα σφάλματος και διορθώσεις

Όταν εμφανιστούν κάποια από τα ακόλουθα μηνύματα, εκτελέστε τις διαδικασίες που παρατίθενται παρακάτω.

Μήνυμα	Διαδικασία	Σελίδα αναφοράς
Κλείστε [κάλυμμα].	Το υποδεικνυόμενο κάλυμμα είναι ανοικτό. Κλείστε καλά τα καλύμματα.	—
Προσθέστε χαρτί στην κασέτα. ή Προσθέστε χαρτί στην κασέτα P.	Το χαρτί έχει εξαντληθεί. Προσθέστε χαρτί.	*σελίδα 2-2*
Προσθέστε χαρτί στην κασέτα. ## μέγεθος (###)	Τα δεδομένα εκτύπωσης δε συμφωνούν με το μέγεθος ή τον τύπο του χαρτιού που υπάρχει στην κασέτα. Αντικαταστήστε το χαρτί. • Για να αλλάξετε *πηγή χαρτιού*, πατήστε το πλήκτρο **[Paper Selection]** για να επιλέξετε την απαιτούμενη *πηγή χαρτιού* και κατόπιν πατήστε το πλήκτρο **[Enter]**. • Εάν πατήσετε το πλήκτρο **[Print]**, θα εμφανιστούν τα ακόλουθα μηνύματα: - *GO*: Η εκτύπωση γίνεται πάνω στο τρέχον επιλεγμένο χαρτί. - *ΑΚΥΡΩΣΗ*: Η εκτύπωση διακόπτεται. • Πατήστε το πλήκτρο ▲ ή το πλήκτρο ▼ για να κάνετε την επιλογή σας και κατόπιν πατήστε το πλήκτρο **[Enter]**.	—
Ρυθμίστε την κασέτα. ή Κλείστε την κασέτα χαρτιού.	Η κασέτα δεν έχει κλείσει σωστά. Τραβήξτε την κασέτα προς τα έξω και κατόπιν ωθήστε την ξανά μέσα.	—
Ελέγξτε το μέγεθος χαρτιού.	Δεν υπάρχει χαρτί στο μηχάνημα, μεγέθους τέτοιου που να μπορεί να χρησιμοποιηθεί στον τρέχοντα επιλεγμένο τρόπο λειτουργίας. Ελέγξτε το χαρτί.	—
Επαναt. πρωτ. ή αλλάξτε κασέτα. ή Επαναt. πρωτ. ή επιλέξτε άλλη κασέτα χαρτ.	Ο προσανατολισμός του πρωτοτύπου είναι διαφορετικός από εκείνον του επιλεγμένου φωτοαντιγραφικού χαρτιού. Αλλάξτε τον προσανατολισμό του πρωτοτύπου. Εάν πατήσετε το πλήκτρο **[Start]** χωρίς να αλλάξετε τον προσανατολισμό, η φωτοαντιγραφή θα εκτελεστεί με λόγο ζουμ 100 % (1:1).	—
Υπέρβαση ορίου αντιγραφής. Αδύνατη η αντιγραφή.	Ο αριθμός αντιγράφων που έχετε κάνει με χρήση του προσωπικού σας *κωδικού διαχείρισης* έχει φτάσει στο καθορισμένο όριο και δεν είναι δυνατή η παραγωγή άλλων αντιγράφων με τον κωδικό αυτό. Με τη βοήθεια του τρόπου λειτουργίας *διαχείρισης τμήματος*, μηδενίστε τον αριθμό των φωτοαντιγράφων.	—
Τοποθετήστε το δοχείο τόνερ.	Το *δοχείο γραφίτη* δεν έχει τοποθετηθεί σωστά. Τοποθετήστε σωστά το *δοχείο γραφίτη*.	*σελίδα 5-5*
Έτοιμο για αντιγραφή. Χαμηλή στάθμη τόνερ	Η στάθμη του γραφίτη που έχει απομείνει στο μηχάνημα είναι χαμηλή. Μπορείτε να εκτελέσετε φωτοαντιγραφή μόνον ενός πρωτοτύπου κάθε φορά. Αντικαταστήστε το *δοχείο γραφίτη*.	*σελίδα 5-5*

Μήνυμα	Διαδικασία	Σελίδα αναφοράς
Η αντιγραφή είναι αδύνατη. Προσθέστε τόνερ ή Η αντιγραφή είναι αδύνατη. Προσθέστε τόνερ, συνεχίστε αντιγραφή.	Το *δοχείο γραφίτη* είναι κενό. Αντικαταστήστε το *δοχείο γραφίτη*.	*σελίδα 5-5*
Αντικ κουτ συλλ. χρησ τόνερ.	Το *κουτί χρησιμοποιημένου γραφίτη* είναι γεμάτο. Αντικαταστήστε το *κουτί χρησιμοποιημένου γραφίτη*.	*σελίδα 5-5*
Καθαρίστε τη γυάλινη επιφ. για πρωτότυπο από το DP. ή Καθαρίστε τη γυάλινη επιφ. πρωτότυπο από το DP.	Το *κρύσταλλο της σχισμής σάρωσης* είναι ακάθαρτο. Καθαρίστε το *κρύσταλλο της σχισμής σάρωσης*, καθώς μαύρες γραμμές ενδέχεται να εμφανιστούν κατά τη χρήση της προαιρετικής *μονάδας επεξεργασίας εγγράφων*.	*σελίδα 5-2*
Καλέστε το σέρβις.	Ανοίξτε και, στη συνέχεια, κλείστε το *μπροστινό κάλυμμα*. Εάν το μήνυμα επανεμφανιστεί, πατήστε το πλήκτρο **[Stop/Clear]** ελέγξτε τον αριθμό. Κλείστε τον κύριο διακόπτη λειτουργίας (θέση "O") και επικοινωνήστε με τον *αντιπρόσωπο σέρβις* ή το *εξουσιοδοτημένο κέντρο σέρβις* στην περιοχή σας.	—
Χρόνος για συντήρηση.	Απαιτείται περιοδική συντήρηση για να διατηρείται το μηχάνημα σε καλή κατάσταση. Επικοινωνήστε αμέσως με τον *αντιπρόσωπο σέρβις* ή το *εξουσιοδοτημένο κέντρο σέρβις*.	—

Μήνυμα	Διαδικασία	Σελίδα αναφοράς
Η μνήμη είναι γεμάτη.	Δεν είναι δυνατή η διεκπεραίωση της φωτοαντιγραφής, διότι η μνήμη φωτοαντιγραφής είναι πλήρης ή ο αριθμός των πρωτοτύπων έχει φτάσει στο όριο των 999 σελίδων. • Επιλέξτε **[Αντ. σαρωμ. εικόνας]** για να εκτυπώσετε τις σελίδες που έχουν ήδη σαρωθεί ή επιλέξτε **[Ακύρωση]** για να διαγράψετε τα δεδομένα σάρωσης. Δεν είναι δυνατή η εκτέλεση άλλης εργασίας φωτοαντιγραφής ή σάρωσης προτού επιλέξετε ένα από τα παραπάνω. Ανάλογα με τις συνθήκες ρύθμισης φωτοαντιγράφων, μόνο μία ομάδα φωτοαντιγράφων ενδέχεται να εκτυπωθεί και αυτό το μήνυμα σφάλματος ενδέχεται να εμφανιστεί ακόμη κι αν καθορίσετε μεγαλύτερο αριθμό φωτοαντιγράφων. Στην περίπτωση αυτή, η φωτοαντιγραφή δεν είναι δυνατό να συνεχιστεί. • Πατήστε το πλήκτρο **[Enter]** και συνεχίστε ξανά τις εργασίες φωτοαντιγραφής. Εάν το σφάλμα επαναλαμβάνεται τακτικά, συνιστάται η εγκατάσταση επιπρόσθετης μνήμης.	—
	Δεν είναι δυνατή η διεκπεραίωση της εκτύπωσης διότι η μνήμη εκτύπωσης είναι πλήρης. • Πατήστε το πλήκτρο **[Print]** για να εμφανιστούν τα παρακάτω μηνύματα: - *GO*: Η εκτύπωση συνεχίζεται. Τα δεδομένα που έχουν υποστεί επεξεργασία θα εκτυπωθούν, ενώ τα εναπομείναντα δεδομένα θα εκτυπωθούν στην επόμενη σελίδα. - *ΑΚΥΡΩΣΗ*: Η εκτύπωση ακυρώνεται. - *ΕΠΑΝΑΦΟΡΑ*: Εκτελεί επαναφορά της πλακέτας εκτυπωτή. Στην περίπτωση αυτή, επαναφορά εκτελείται μόνο στις λειτουργίες εκτυπωτή. • Πατήστε το πλήκτρο ▲ ή το πλήκτρο ▼ για να κάνετε την επιλογή σας και κατόπιν πατήστε το πλήκτρο **[Enter]**. **ΣΗΜΕΙΩΣΗ:** Εάν έχει ενεργοποιηθεί η λειτουργία δίσκου RAM, μειώστε το μέγεθος του δίσκου RAM. Εάν το σφάλμα επαναλαμβάνεται τακτικά, συνιστάται η εγκατάσταση επιπρόσθετης μνήμης εκτυπωτή. Για να προσθέσετε μνήμη εκτυπωτή, επικοινωνήστε με τον *αντιπρόσωπο σέρβις* ή ένα *εξουσιοδοτημένο κέντρο σέρβις*. Εάν έχετε ενεργοποιήσει τη ρύθμιση *Αυτόματη συνέχιση*, η εκτύπωση θα συνεχιστεί αυτόματα από το σημείο που είχε διακοπεί, μετά από ένα προκαθορισμένο χρονικό διάστημα.	—
Εσφαλμ. τροφοδ. χαρτ.	Παρουσιάστηκε εμπλοκή χαρτιού. Η θέση της εμπλοκής υποδεικνύεται από ένα μήνυμα και το μηχάνημα σταματά. Αφήστε τον κύριο διακόπτη λειτουργίας ανοικτό (θέση "|") και ακολουθήστε τη σχετική διαδικασία για να αφαιρέσετε το κολλημένο φωτοαντιγραφικό χαρτί.	*σελίδα 6-12*
Επαναφ. όλων πρωτ. στο DP.	Αφαιρέστε τα πρωτότυπα από την προαιρετική *μονάδα επεξεργασίας εγγράφων*, επανατοποθετήστε τα σωστά και αρχίστε ξανά τη φωτοαντιγραφή.	—

Μήνυμα	Διαδικασία	Σελίδα αναφοράς
Εσφ. τροφ. στον DP. Βγάλτε το πρωτ/πο(α).	Ανέκυψε εμπλοκή των πρωτοτύπων στην προαιρετική *μονάδα επεξεργασίας εγγράφων*. Αφήστε το διακόπτη λειτουργίας ανοικτό (θέση "|") και ακολουθήστε τη σχετική διαδικασία για να αφαιρέσετε τα κολλημένα πρωτότυπα.	*σελίδα 6-19*
Βγάλτε χαρτί από άνω δίσκο. Πατήστε το πλήκτρο START.	Συνέβη υπέρβαση της χωρητικότητας της *θήκης εξόδου* κατά τη φωτοαντιγραφή. Υπάρχουν 250 φύλλα στη *θήκη εξόδου*. Υπάρχουν 150 φύλλα στη *θήκη εξόδου* και έχει εγκατασταθεί η προαιρετική *μονάδα διαχωρισμού εργασιών*. Υπάρχουν 100 φύλλα στη *θήκη εξόδου* και έχει εγκατασταθεί η προαιρετική *μονάδα τελικής επεξεργασίας*. Αφαιρέστε το τυπωμένο χαρτί.	—
Βγάλτε χαρτί από άνω δίσκο. Πατήστε GO.	Συνέβη υπέρβαση της χωρητικότητας της *θήκης εξόδου* κατά την εκτύπωση. Υπάρχουν 250 φύλλα στη *θήκη εξόδου*. Υπάρχουν 150 φύλλα στη *θήκη εξόδου* και έχει εγκατασταθεί η προαιρετική *μονάδα διαχωρισμού εργασιών*. Υπάρχουν 100 φύλλα στη *θήκη εξόδου* και έχει εγκατασταθεί η προαιρετική *μονάδα τελικής επεξεργασίας*. Αφαιρέστε το τυπωμένο χαρτί. • Πατήστε το πλήκτρο **[Print]** και κατόπιν το πλήκτρο ▲ ή το πλήκτρο ▼ για να επιλέξετε **[GO]**. • Πατήστε το πλήκτρο **[Enter]**. Η εκτύπωση θα συνεχιστεί από το σημείο που σταμάτησε. • Για να ακυρώσετε την εκτύπωση, επιλέξτε **[ΑΚΥΡΩΣΗ]** και στη συνέχεια πατήστε το πλήκτρο **[Enter]**.	—
Βγάλτε χαρτί από το φίνισερ. Πατήστε το πλήκτρο START.	Υπάρχουν 250 φύλλα στην προαιρετική *μονάδα τελικής επεξεργασίας* κατά τη διαδικασία φωτοαντιγραφής. Αφαιρέστε το τυπωμένο χαρτί.	—
Βγάλτε χαρτί από το φίνισερ. Πατήστε GO.	Υπάρχουν 250 φύλλα στην προαιρετική *μονάδα τελικής επεξεργασίας* κατά τη διαδικασία εκτύπωσης. Αφαιρέστε το τυπωμένο χαρτί. • Πατήστε το πλήκτρο **[Print]** και κατόπιν το πλήκτρο ▲ ή το πλήκτρο ▼ για να επιλέξετε **[GO]**. • Πατήστε το πλήκτρο **[Enter]**. Η εκτύπωση θα συνεχιστεί από το σημείο που σταμάτησε. • Για να ακυρώσετε την εκτύπωση, επιλέξτε **[ΑΚΥΡΩΣΗ]** και στη συνέχεια πατήστε το πλήκτρο **[Enter]**.	—
Υπέρβαση χωρητικ. χαρτιού. Βγάλτε χαρτί από Διαχ. εργ.	Υπάρχουν ήδη 100 φύλλα χαρτιού στην προαιρετική μονάδα διαχωρισμού εργασιών. Αφαιρέστε το τυπωμένο χαρτί.	—
Εσφ._τροφ._χαρτιού, στο φίνισ., κάτω δίσκο φούρν. & βγ. το χαρτί.	Ανέκυψε εμπλοκή χαρτιού στην προαιρετική *μονάδα τελικής επεξεργασίας*. Αφαιρέστε το τυπωμένο χαρτί.	*σελίδα 6-20*
Συρραπτικά τελείωσαν. Προσθέστε συρραπτικά. ή Συρραπτικό κενό. Προσθήκη συρραπτ. συνδ.	Δεν έχουν απομείνει σύρραπτρα στην προαιρετική *μονάδα τελικής επεξεργασίας*. Προσθέστε σύρραπτρα.	*σελίδα 4-8*

Μήνυμα	Διαδικασία	Σελίδα αναφοράς
Αδυν. συρρ. αυτού του μεγ. ή Αδυν. συρρ. του μεγ. χαρτ.	Η συρραφή μικρών μεγεθών χαρτιού, όπως π.χ. 5 1/2 x 8 1/2" (Statement), A5R ή B5R, δεν είναι δυνατή.	—
Σφάλμα συστήματος. Γεν. διακ. Off / On.	Το μήνυμα αυτό εμφανίζεται σε περίπτωση δυσλειτουργίας ή σφάλματος επικοινωνίας κατά τη διεκπεραίωση εργασιών εκτύπωσης. • Κλείστε τον κύριο διακόπτη λειτουργίας (θέση "○"). Εάν το μηχάνημα εκτελεί εκτύπωση, ακυρώστε την εργασία από τον υπολογιστή. • Περιμένετε 5 δευτερόλεπτα και κατόπιν ανοίξτε τον κύριο διακόπτη λειτουργίας (θέση "|"). Το σφάλμα θα έχει απαλειφθεί. Εάν χρειάζεται, ξαναστείλτε την εργασία εκτύπωσης.	—
Σφ. Δίσκ. RAM. Πατήστε GO.	Ανέκυψε σφάλμα κατά την εγγραφή/ανάγνωση σε/από το δίσκο RAM. • Πατήστε το πλήκτρο **[Print]** και κατόπιν το πλήκτρο ▲ ή το πλήκτρο ▼ για να επιλέξετε **[GO]**. Στη συνέχεια, πατήστε το πλήκτρο **[Enter]**. Το σφάλμα θα έχει απαλειφθεί.	—
Σφ. κάρτας μν. Πατήστε GO.	Ανέκυψε σφάλμα κατά την εγγραφή/ανάγνωση σε/από την *κάρτα μνήμης*. • Πατήστε το πλήκτρο **[Print]** και κατόπιν το πλήκτρο ▲ ή το πλήκτρο ▼ για να επιλέξετε **[GO]**. Στη συνέχεια, πατήστε το πλήκτρο **[Enter]**. Το σφάλμα θα έχει απαλειφθεί.	—
Σφάλμα κάρτας μνήμης Τοποθετήστε ξανά.	Η *κάρτα μνήμης* αφαιρέθηκε κατά την εγκατάσταση εκτυπωτή. Τοποθετήστε την *κάρτα μνήμης*. **ΣΗΜΕΙΩΣΗ:** Όταν τοποθετείτε την *κάρτα μνήμης*, κλείνετε τον κύριο διακόπτη λειτουργίας (θέση "○").	—
Τοποθετήστε την ίδια κάρτα.	Το μηχάνημα επεχείρησε να διαβάσει δεδομένα από την *κάρτα μνήμης* και δεν την αναγνώρισε. Τοποθετήστε ξανά την *κάρτα μνήμης*. **ΣΗΜΕΙΩΣΗ:** Όταν τοποθετείτε την *κάρτα μνήμης*, κλείνετε τον κύριο διακόπτη λειτουργίας (θέση "○").	—
Σφάλμα διαμόρφ. κάρτ. μνήμης.	Η *κάρτα μνήμης* που έχει τοποθετηθεί στο μηχάνημα πρέπει να διαμορφωθεί. Διαμορφώστε την *κάρτα μνήμης*.	—

Μήνυμα	Διαδικασία	Σελίδα αναφοράς
Υπέρβαση εκτύπωσης Πατήστε GO.	Η εκτύπωση δεν εκτελέστηκε σωστά εξαιτίας ανεπαρκούς μνήμης. • Πατήστε το πλήκτρο **[Print]** για να εμφανιστούν τα παρακάτω μηνύματα: - *GO*: Η εκτύπωση συνεχίζεται. Τα δεδομένα που έχουν υποστεί επεξεργασία θα εκτυπωθούν, ενώ τα εναπομείναντα δεδομένα θα εκτυπωθούν στην επόμενη σελίδα. - *ΑΚΥΡΩΣΗ*: Η εκτύπωση ακυρώνεται. - *ΕΠΑΝΑΦΟΡΑ*: Εκτελεί επαναφορά της πλακέτας εκτυπωτή. Στην περίπτωση αυτή, επαναφορά εκτελείται μόνο στις λειτουργίες εκτυπωτή. • Πατήστε το πλήκτρο ▲ ή το πλήκτρο ▼ για να κάνετε την επιλογή σας και κατόπιν πατήστε το πλήκτρο **[Enter]**. Εάν έχετε ενεργοποιήσει τη ρύθμιση *Αυτόματη συνέχιση*, η εκτύπωση θα συνεχιστεί αυτόματα από το σημείο που είχε διακοπεί, μετά από ένα προκαθορισμένο χρονικό διάστημα. Μόλις εμφανιστεί αυτό το μήνυμα σφάλματος, ενεργοποιείται αυτόματα ο τρόπος λειτουργίας *προστασίας σελίδας*.	—
Θύρα κατειλημμένη.	Η επιλεγμένη διασύνδεση χρησιμοποιείται εκείνη τη στιγμή. Περιμένετε για λίγο και επιχειρήστε ξανά.	—
Σφάλμα αθρ. ελέγχου.	Το μηχάνημα εντόπισε σφάλμα κατά την εκκίνηση. Θέστε το μηχάνημα εκτός λειτουργίας και, στη συνέχεια, ξανά σε λειτουργία. Εάν επανεμφανιστεί το ίδιο μήνυμα, επικοινωνήστε με τον *αντιπρόσωπο σέρβις* ή το *εξουσιοδοτημένο κέντρο σέρβις*.	—
Έτοιμο για αντιγραφή Χαμηλή στάθμη τόνερ.	Η στάθμη του υπολειπόμενου τόνερ είναι χαμηλή. Προετοιμάστε ένα νέο δοχείο τόνερ.	—
Ανακινήστε το δοχείο τόνερ.	Δεν έχετε κλείσει ή ανακινήσει σωστά το δοχείο τόνερ. Κλείστε σωστά και ανακινήστε το νέο δοχείο τόνερ, χωρίς να επιτρέψετε στο γραφίτη να διαρρεύσει, και επανατοποθετήστε το.	—

Εμπλοκές χαρτιού

Εάν παρουσιαστεί εμπλοκή χαρτιού, εμφανίζεται ένα μήνυμα και διακόπτεται η φωτοαντιγραφή ή η εκτύπωση.

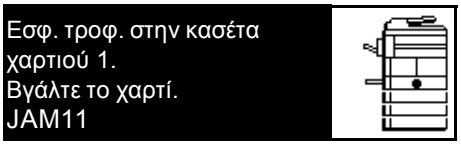

Στην περίπτωση αυτή, εμφανίζεται ένα μήνυμα που υποδεικνύει την περιοχή της εμπλοκής και παρέχει οδηγίες για την απαλοιφή της. Εμφανίζονται επίσης δείκτες θέσης εμπλοκής.

Αφήστε τον κύριο διακόπτη λειτουργίας ανοικτό (θέση "|") και ανατρέξτε στις σχετικές οδηγίες για να αφαιρέσετε το χαρτί εμπλοκής.

Δείκτες θέσης εμπλοκής

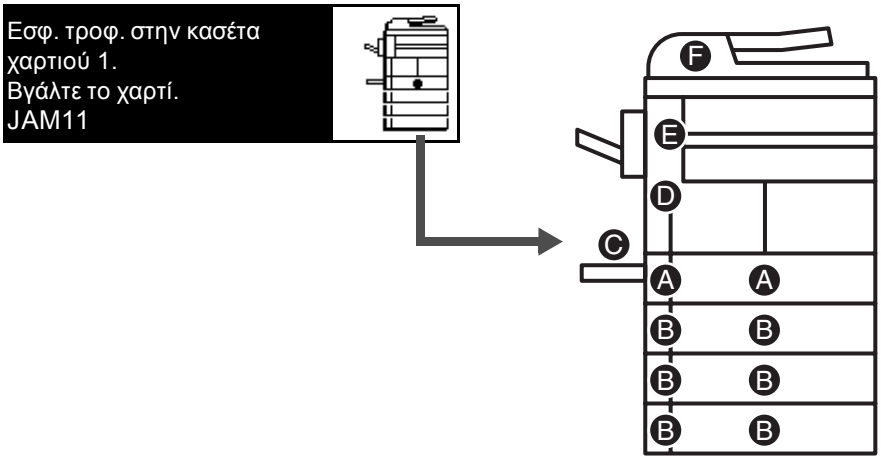

Θέση δείκτη	Θέση εμπλοκής χαρτιού	Κωδικός εμπλοκής χαρτιού	Σελίδα αναφοράς
A	Εμπλοκή χαρτιού στην *κασέτα 1*	JAM11, JAM21	*σελίδα 6-13*
B	Εμπλοκή χαρτιού στις *κασέτες 2 έως 4*	JAM12, JAM13, JAM14, JAM15, JAM16, JAM22, JAM23, JAM24	*σελίδα 6-14*
C	Εμπλοκή χαρτιού στη *θήκη παράκαμψης*	JAM10, JAM20	*σελίδα 6-16*
D	Εμπλοκή χαρτιού στο *αριστερό κάλυμμα*	JAM30, JAM40, JAM41, JAM42, JAM43, JAM44, JAM45, JAM60, JAM61	*σελίδα 6-16*
E	Εμπλοκή χαρτιού στη *θήκη εξόδου*	JAM50, JAM52, JAM53, JAM54, JAM55, JAM56, JAM57	*σελίδα 6-18*
	Εμπλοκή χαρτιού στην προαιρετική *μονάδα τελικής επεξεργασίας*	JAM80, JAM81, JAM83, JAM84	*σελίδα 6-20*
	Εμπλοκή χαρτιού στην προαιρετική *μονάδα διαχωρισμού εργασιών*	JAM51	*σελίδα 6-22*
F	Εμπλοκή χαρτιού στην προαιρετική *μονάδα επεξεργασίας εγγράφων*	JAM70, JAM71, JAM72, JAM73, JAM74, JAM75, JAM78	*σελίδα 6-19*

ΠΡΟΕΙΔΟΠΟΙΗΣΗ: Υπάρχει υψηλή τάση στο τμήμα του φορτιστή. Προσέξτε ιδιαίτερα όταν εργάζεστε στην περιοχή αυτή - κίνδυνος ηλεκτροπληξίας.

ΠΡΟΣΟΧΗ: Η μονάδα σταθεροποίησης γραφίτη έχει ιδιαίτερα υψηλή θερμοκρασία. Προσέξτε ιδιαίτερα όταν εργάζεστε στην περιοχή αυτή - κίνδυνος εγκαύματος.

ΣΗΜΑΝΤΙΚΟ: Μην χρησιμοποιείτε ξανά χαρτί που έχει κολλήσει στο μηχάνημα.

Εάν το χαρτί σχιστεί κατά τη διάρκεια της αφαίρεσης, βεβαιωθείτε ότι θα αφαιρέσετε τυχόν υπολείμματα του χαρτιού μέσα από το μηχάνημα. Διαφορετικά, ενδέχεται να προκληθεί κι άλλη εμπλοκή χαρτιού αργότερα.

Μόλις αφαιρέσετε όλο το κολλημένο χαρτί από το μηχάνημα, θα εκκινήσει η προθέρμανση. Επίσης, οι ενδείξεις εμπλοκής θα εξαφανιστούν και το μηχάνημα θα επιστρέψει στις ίδιες ρυθμίσεις όπως και πριν από την εμπλοκή χαρτιού.

Κασέτα 1

Εάν συμβεί εμπλοκή στην κασέτα 1, ακολουθήστε την παρακάτω διαδικασία για να αφαιρέσετε το κολλημένο χαρτί από το μηχάνημα.

Εσφ. τροφ. στην κασέτα χαρτιού 1.
Βγάλτε το χαρτί.
JAM11

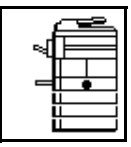

1 Τραβήξτε την κασέτα προς τα έξω.

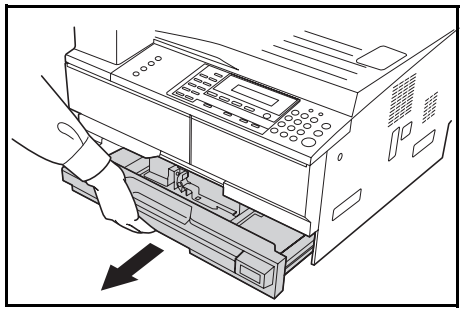

2 Αφαιρέστε το κολλημένο χαρτί.

Ελέγξτε κατά πόσον το χαρτί έχει τοποθετηθεί σωστά. Εάν δεν είναι τοποθετημένο σωστά, επανατοποθετήστε το στην κασέτα.

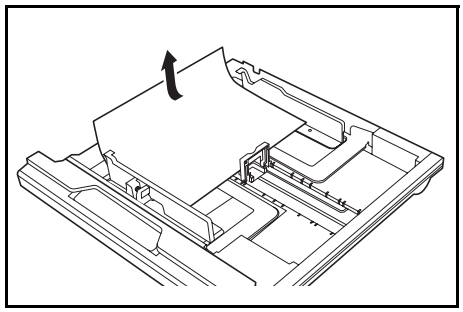

ΣΗΜΕΙΩΣΗ: Εάν το χαρτί σχιστεί κατά τη διάρκεια της αφαίρεσης, βεβαιωθείτε ότι θα αφαιρέσετε τυχόν υπολείμματα του χαρτιού μέσα από το μηχάνημα.

3 Ωθήστε την κασέτα σταθερά προς τα μέσα.

ΣΗΜΕΙΩΣΗ: Εάν εμφανίζεται ο κωδικός εμπλοκής *JAM21*, αφαιρέστε το κολλημένο χαρτί από το μηχάνημα. Για περισσότερες πληροφορίες, ανατρέξτε στην ενότητα *Αριστερό κάλυμμα, στη σελίδα 6-16.*

Κασέτες 2 έως 4

Εάν συμβεί εμπλοκή στις κασέτες 2 έως 4 ή στην προαιρετική *μονάδα τροφοδότησης χαρτιού*, ακολουθήστε την παρακάτω διαδικασία για να αφαιρέσετε το κολλημένο χαρτί από το μηχάνημα.

Εσφαλμ. τροφοδ. στην κασέτα χαρτιού 2.
Βγάλτε το χαρτί.
JAM12

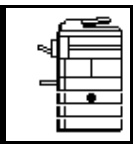

Εσφαλμ. τροφοδ. χαρτ.
Ανοίξτε αριστ καπάκι 2 και βγάλτε το χαρτί.
JAM15

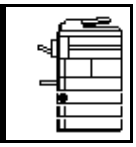

ΣΗΜΕΙΩΣΗ: Για τα μοντέλα των 18 ppm, οι κασέτες 2 έως 4 περιλαμβάνονται στην προαιρετική *μονάδα τροφοδότησης χαρτιού*. Για τα μοντέλα των 22 ppm, οι κασέτες 3 και 4 περιλαμβάνονται στην προαιρετική *μονάδα τροφοδότησης χαρτιού*.

1 Ανοίξτε το αριστερό κάλυμμα της κασέτας που χρησιμοποιείτε.

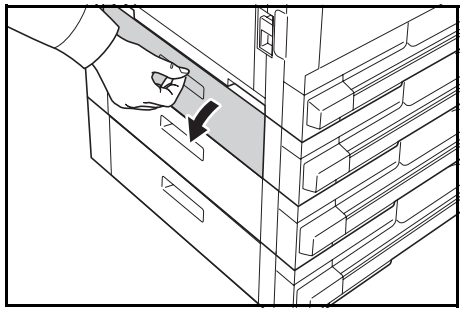

2 Αφαιρέστε το κολλημένο χαρτί.

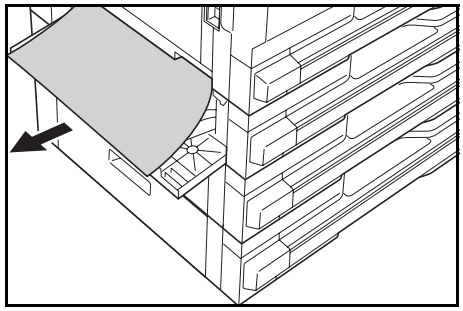

ΣΗΜΕΙΩΣΗ: Εάν το χαρτί σχιστεί κατά τη διάρκεια της αφαίρεσης, βεβαιωθείτε ότι θα αφαιρέσετε τυχόν υπολείμματα του χαρτιού μέσα από το μηχάνημα.

3 Κλείστε το αριστερό κάλυμμα της κασέτας.

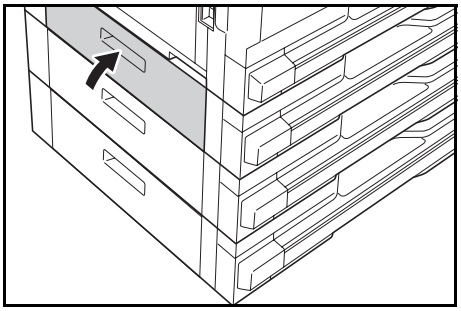

4 Τραβήξτε προς τα έξω την κασέτα που χρησιμοποιείτε τη δεδομένη στιγμή.

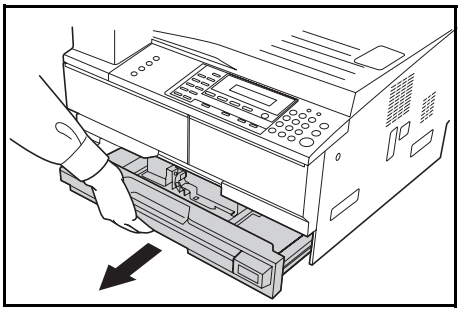

5 Αφαιρέστε το κολλημένο χαρτί.

Ελέγξτε κατά πόσον το χαρτί έχει τοποθετηθεί σωστά. Εάν δεν είναι τοποθετημένο σωστά, επανατοποθετήστε το στην κασέτα.

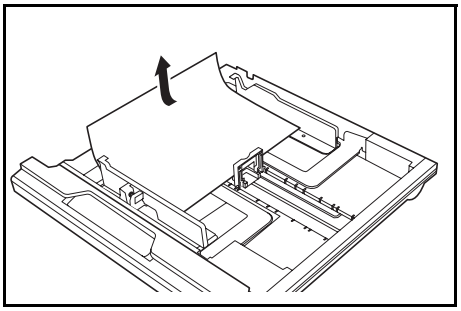

ΣΗΜΕΙΩΣΗ: Εάν το χαρτί σχιστεί κατά τη διάρκεια της αφαίρεσης, βεβαιωθείτε ότι θα αφαιρέσετε τυχόν υπολείμματα του χαρτιού μέσα από το μηχάνημα.

6 Ωθήστε την κασέτα σταθερά προς τα μέσα.

Θήκη πολλαπλών χρήσεων

Εάν συμβεί εμπλοκή στη θήκη πολλαπλών χρήσεων και εμφανίζεται ο κωδικός εμπλοκής JAM10, ακολουθήστε την παρακάτω διαδικασία για να αφαιρέσετε το κολλημένο χαρτί από το μηχάνημα..

Εσφ. τροφ. χαρτιού
στο Ρύθμ. θηκ. στοιβασίας.
Βγάλτε το χαρτί.
JAM10

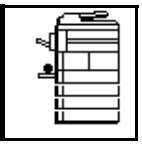

ΣΗΜΑΝΤΙΚΟ: Εάν εμφανίζεται κωδικός εμπλοκής JAM20 ή JAM40, ανατρέξτε στην ενότητα *Αριστερό κάλυμμα, στη σελίδα 6-16.*

Όταν αφαιρείτε το κολλημένο χαρτί, μην το τραβάτε έξω από την πλευρά της *θήκης πολλαπλών χρήσεων*.

1 Αφαιρέστε το χαρτί που υπάρχει στη θήκη πολλαπλών χρήσεων.

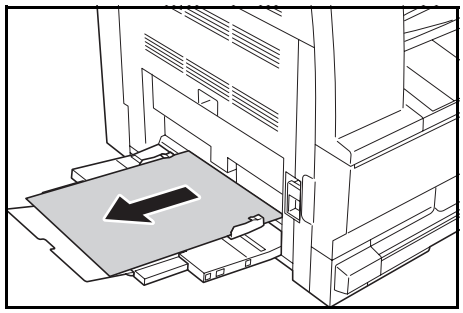

2 Επανατοποθετήστε το χαρτί στη *θήκη πολλαπλών χρήσεων*.

Το μήνυμα σφάλματος θα εξαφανιστεί από την οθόνη.

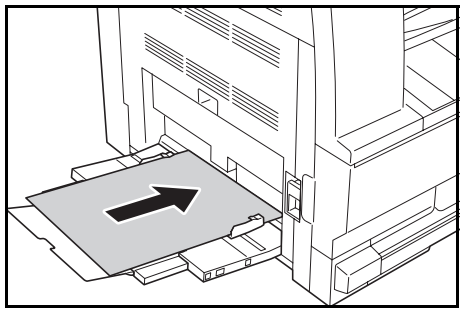

Αριστερό κάλυμμα

Εάν συμβεί εμπλοκή στο αριστερό κάλυμμα, ακολουθήστε την παρακάτω διαδικασία για να αφαιρέσετε το κολλημένο χαρτί από το μηχάνημα.

Εσφαλμ. τροφοδ. χαρτ.
Ανοίξτε αριστ. καπάκι
και βγάλτε το χαρτί.
JAM30

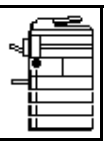

ΣΗΜΑΝΤΙΚΟ: Το τμήμα τυμπάνου είναι ευαίσθητο στις γρατζουνιές και στους ρύπους. Κατά την αφαίρεση του κολλημένου χαρτιού, προσέξτε να μην το αγγίξετε και να μην το γδάρετε με το ρολόι σας, κάποιο κόσμημα κ.λπ.

1 Τραβήξτε τη λαβή του *αριστερού καλύμματος* προς τα επάνω και κατόπιν ανοίξτε το.

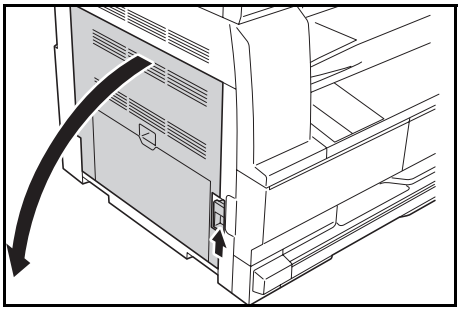

ΠΡΟΣΟΧΗ: Η μονάδα σταθεροποίησης γραφίτη έχει ιδιαίτερα υψηλή θερμοκρασία. Προσέξτε ιδιαίτερα όταν εργάζεστε στην περιοχή αυτή - κίνδυνος εγκαύματος.

2 Αφαιρέστε το κολλημένο χαρτί.

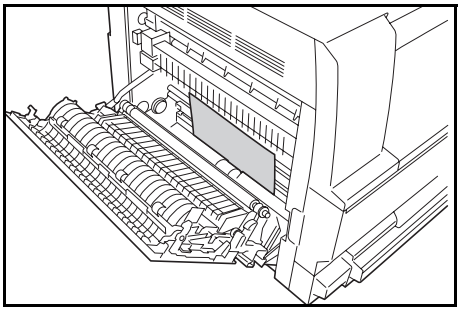

ΣΗΜΕΙΩΣΗ: Εάν το χαρτί σχιστεί κατά τη διάρκεια της αφαίρεσης, βεβαιωθείτε ότι θα αφαιρέσετε τυχόν υπολείμματα του χαρτιού μέσα από το μηχάνημα.

3 Εάν έχει εγκατασταθεί η προαιρετική *μονάδα εκτύπωσης διπλής όψης*, σηκώστε την και αφαιρέστε τυχόν χαρτί που υπάρχει εκεί.

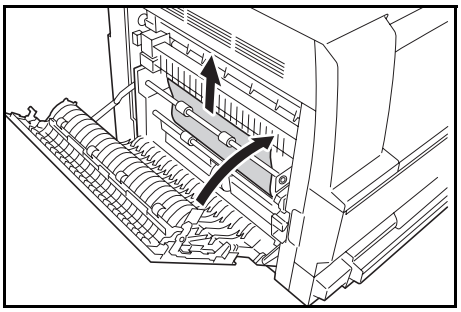

ΣΗΜΕΙΩΣΗ: Εάν το χαρτί σχιστεί κατά τη διάρκεια της αφαίρεσης, βεβαιωθείτε ότι θα αφαιρέσετε τυχόν υπολείμματα του χαρτιού μέσα από το μηχάνημα.

4 Κλείστε το *αριστερό κάλυμμα*.

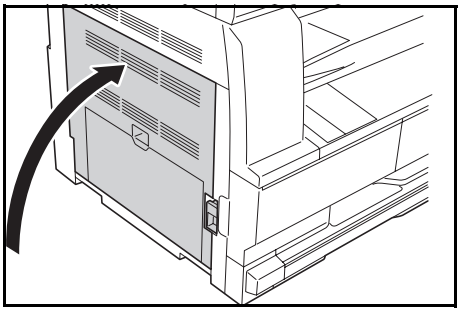

Θήκη εξόδου

Εάν συμβεί εμπλοκή στη *θήκη εξόδου*, ακολουθήστε την παρακάτω διαδικασία για να αφαιρέσετε το κολλημένο χαρτί από το μηχάνημα.

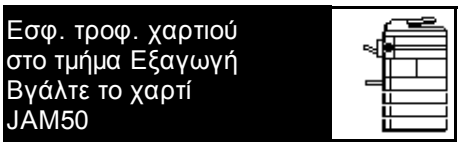

ΣΗΜΑΝΤΙΚΟ: Το τμήμα τυμπάνου είναι ευαίσθητο στις γρατζουνιές και στους ρύπους. Κατά την αφαίρεση του κολλημένου χαρτιού, προσέξτε να μην το αγγίξετε και να μην το γδάρετε με το ρολόι σας, κάποιο κόσμημα κ.λπ.

1 Εάν το κολλημένο χαρτί διακρίνεται μέσα στη *θήκη εξόδου*, τραβήξτε το προς τα έξω για να το αφαιρέσετε.

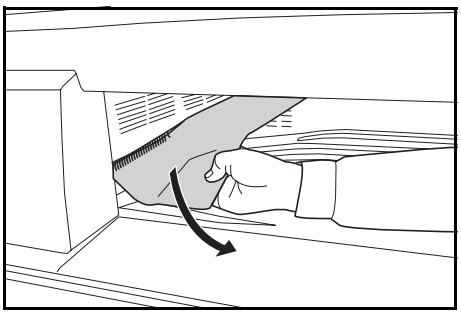

ΣΗΜΕΙΩΣΗ: Εάν το χαρτί σχιστεί κατά τη διάρκεια της αφαίρεσης, βεβαιωθείτε ότι θα αφαιρέσετε τυχόν υπολείμματα του χαρτιού μέσα από το μηχάνημα.

2 Τραβήξτε τη λαβή του *αριστερού καλύμματος* προς τα επάνω και κατόπιν ανοίξτε το.

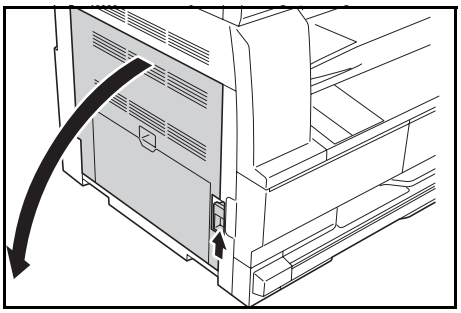

3 Αφαιρέστε το κολλημένο χαρτί.

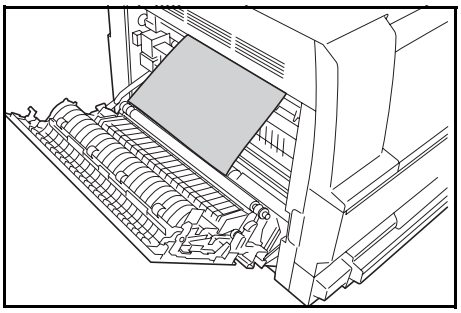

ΣΗΜΕΙΩΣΗ: Εάν το χαρτί σχιστεί κατά τη διάρκεια της αφαίρεσης, βεβαιωθείτε ότι θα αφαιρέσετε τυχόν υπολείμματα του χαρτιού μέσα από το μηχάνημα.

4 Κλείστε το *αριστερό κάλυμμα*.

Προαιρετική μονάδα επεξεργασίας εγγράφων

Εάν συμβεί εμπλοκή στην προαιρετική *μονάδα επεξεργασίας εγγράφων*, ακολουθήστε την παρακάτω διαδικασία για να αφαιρέσετε το(α) κολλημένο(α) πρωτότυπα από το μηχάνημα.

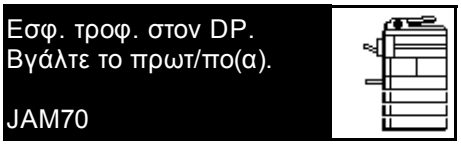

1 Αφαιρέστε όλα τα πρωτότυπα που έχουν απομείνει στη *θήκη εισαγωγής πρωτοτύπων*.

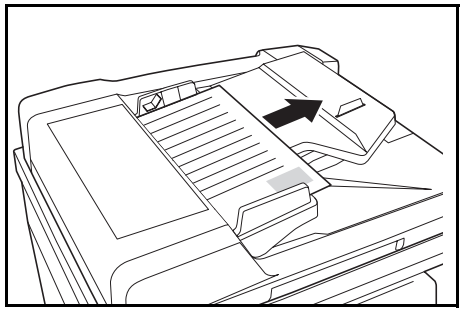

2 Ανοίξτε το *αριστερό κάλυμμα της μονάδας επεξεργασίας εγγράφων*.

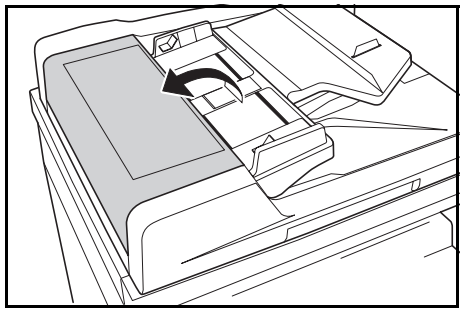

3 Αφαιρέστε το κολλημένο πρωτότυπο.

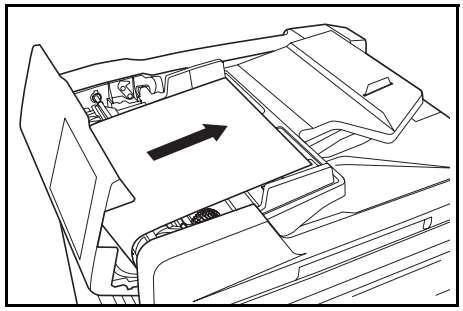

ΣΗΜΕΙΩΣΗ: Εάν το πρωτότυπο σχιστεί κατά τη διάρκεια της αφαίρεσης, βεβαιωθείτε ότι θα αφαιρέσετε τυχόν υπολείμματα του χαρτιού μέσα από τη *μονάδα επεξεργασίας εγγράφων*. Διαφορετικά, ενδέχεται να προκληθεί κι άλλη εμπλοκή χαρτιού αργότερα.

4 Σηκώστε τη *μονάδα τροφοδότησης χαρτιού* (A) και απομακρύνετε τυχόν κολλημένα πρωτότυπα.

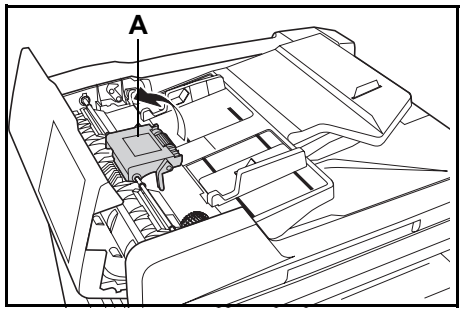

5 Στρέψτε το γρανάζι κατά τη φορά που υποδεικνύεται στην εικόνα, για να αφαιρέσετε το κολλημένο πρωτότυπο.

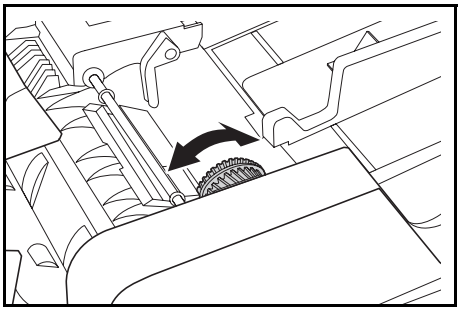

6 Κλείστε το *αριστερό κάλυμμα*.

7 Επανατοποθετήστε όλα τα πρωτότυπα και αρχίστε ξανά την φωτοαντιγραφή.

Προαιρετική μονάδα τελικής επεξεργασίας

Εάν συμβεί εμπλοκή στην προαιρετική *μονάδα τελικής επεξεργασίας*, ακολουθήστε την παρακάτω διαδικασία για να αφαιρέσετε το κολλημένο χαρτί από το μηχάνημα.

Εσφ. τροφ. χαρτιού στο φίνισ., κάτω δίσκο φούρν. & βγ. το χαρτί.
JAM80

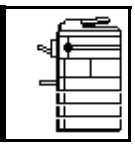

ΣΗΜΑΝΤΙΚΟ: Το τμήμα τυμπάνου είναι ευαίσθητο στις γρατζουνιές και στους ρύπους. Κατά την αφαίρεση του κολλημένου χαρτιού, προσέξτε να μην το αγγίξετε και να μην το γδάρετε με το ρολόι σας, κάποιο κόσμημα κ.λπ.

1 Στρέψτε το μοχλό για να κατεβάσετε τη *θήκη ενδιάμεσης επεξεργασίας*.

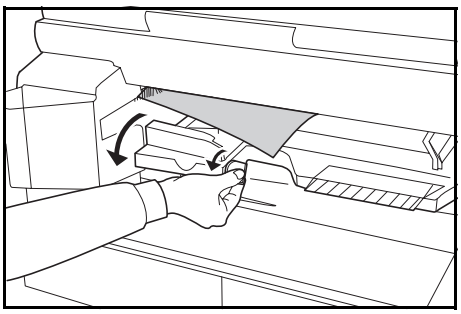

2 Αφαιρέστε το κολλημένο χαρτί.

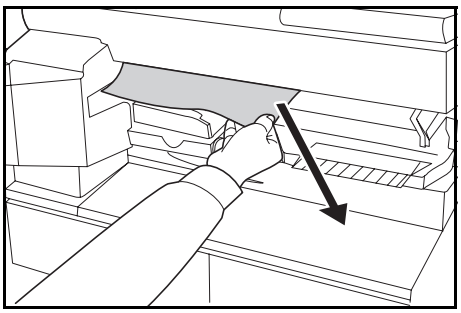

3 Ανεβάστε τη *θήκη ενδιάμεσης επεξεργασίας*.

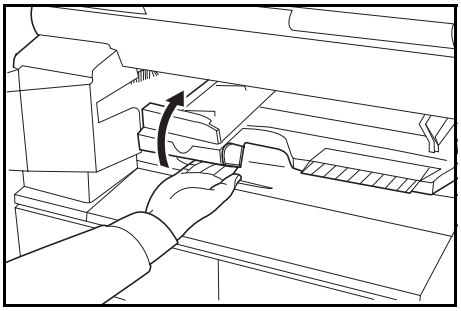

4 Αφαιρέστε τη *θήκη εξόδου της μονάδας τελικής επεξεργασίας*.

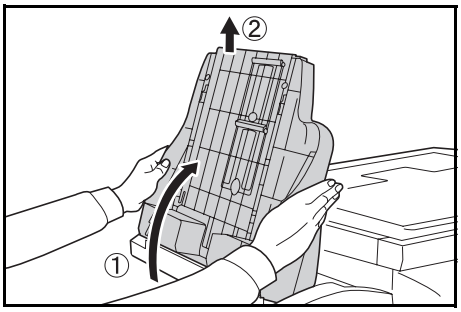

5 Τραβήξτε τη λαβή του *αριστερού καλύμματος* προς τα επάνω και κατόπιν ανοίξτε το.

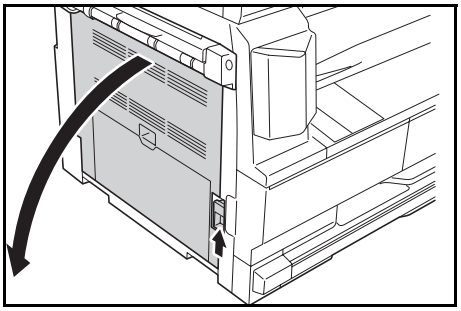

6 Αφαιρέστε το κολλημένο χαρτί.

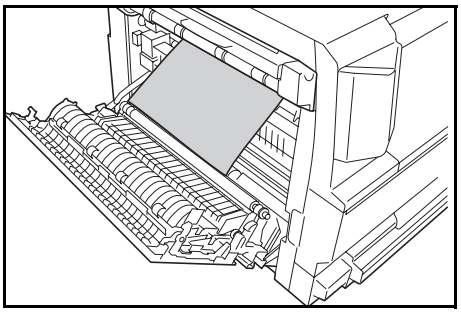

ΣΗΜΕΙΩΣΗ: Εάν το χαρτί σχιστεί κατά τη διάρκεια της αφαίρεσης, βεβαιωθείτε ότι θα αφαιρέσετε τυχόν υπολείμματα του χαρτιού μέσα από το μηχάνημα.

7 Κλείστε το *αριστερό κάλυμμα*.

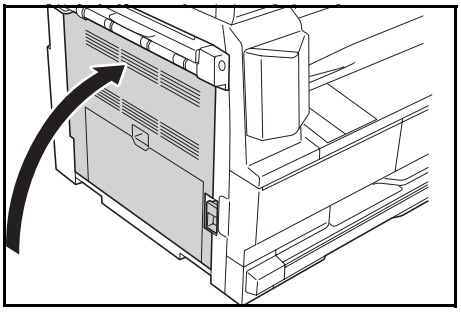

8 Επανατοποθετήστε τη *θήκη εξόδου της μονάδας τελικής επεξεργασίας*.

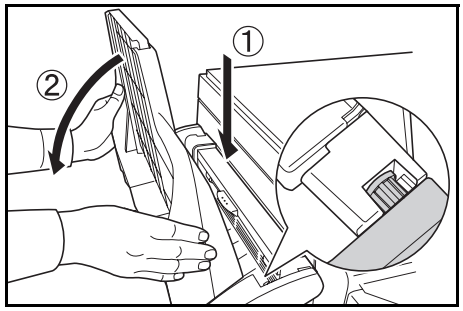

9 Κατεβάστε τη *θήκη ενδιάμεσης επεξεργασίας*. Το μήνυμα σφάλματος θα εξαφανιστεί από την οθόνη.

Προαιρετική μονάδα διαχωρισμού εργασιών

Εάν συμβεί εμπλοκή στην προαιρετική *μονάδα διαχωρισμού εργασιών*, ακολουθήστε την παρακάτω διαδικασία για να αφαιρέσετε το κολλημένο χαρτί από το μηχάνημα.

Εσφαλμ. τροφ. χαρτ στο Διαχωριστή εργασιών.
Βγάλτε το χαρτί.
JAM51

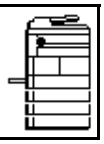

ΣΗΜΑΝΤΙΚΟ: Το τμήμα τυμπάνου είναι ευαίσθητο στις γρατζουνιές και στους ρύπους. Κατά την αφαίρεση του κολλημένου χαρτιού, προσέξτε να μην το αγγίξετε και να μην το γδάρετε με το ρολόι σας, κάποιο κόσμημα κ.λπ.

1 Εάν το κολλημένο χαρτί διακρίνεται μέσα στη *θήκη εξόδου* της *μονάδας διαχωρισμού εργασιών*, τραβήξτε το προς τα έξω για να το αφαιρέσετε.

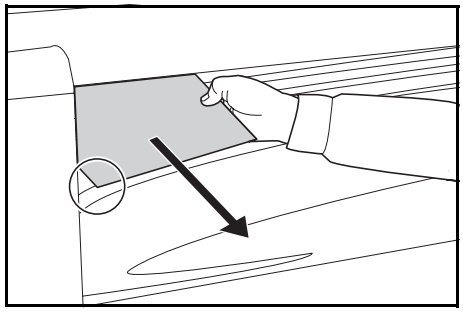

ΣΗΜΕΙΩΣΗ: Εάν το χαρτί σχιστεί κατά τη διάρκεια της αφαίρεσης, βεβαιωθείτε ότι θα αφαιρέσετε τυχόν υπολείμματα του χαρτιού μέσα από το μηχάνημα.

2 Τραβήξτε τη λαβή του *αριστερού καλύμματος* προς τα επάνω και κατόπιν ανοίξτε το.

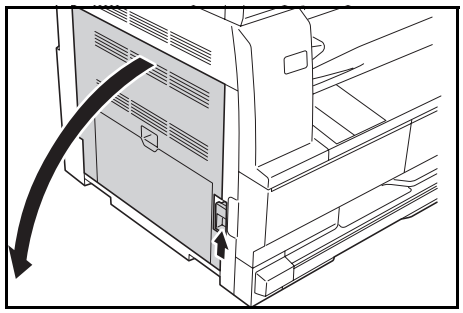

3 Αφαιρέστε το κολλημένο χαρτί.

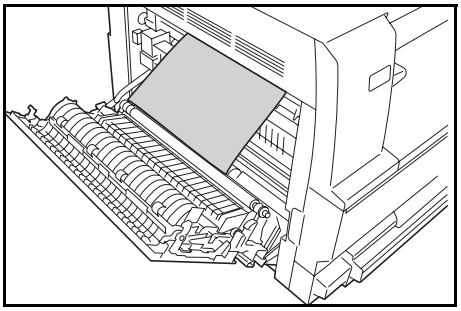

ΣΗΜΕΙΩΣΗ: Εάν το χαρτί σχιστεί κατά τη διάρκεια της αφαίρεσης, βεβαιωθείτε ότι θα αφαιρέσετε τυχόν υπολείμματα του χαρτιού μέσα από το μηχάνημα.

4 Κλείστε το *αριστερό κάλυμμα*.

Παράρτημα

Το Παράρτημα περιέχει τις ακόλουθες προδιαγραφές:

- Μηχάνημα.....Παράρτημα-2
- Λειτουργία φωτοαντιγραφής.....Παράρτημα-4
- Λειτουργία εκτυπωτή.....Παράρτημα-5
- Μονάδα επεξεργασίας εγγράφων (προαιρετικό).....Παράρτημα-5
- Μονάδα τροφοδότησης χαρτιού (προαιρετικό).....Παράρτημα-6
- Μονάδα εκτύπωσης διπλής όψης (προαιρετικό).....Παράρτημα-6
- Μονάδα τελικής επεξεργασίας (προαιρετικό).....Παράρτημα-6
- Μονάδα διαχωρισμού εργασιών (προαιρετικό).....Παράρτημα-7
- Περιβαλλοντικές προδιαγραφές Παράρτημα-7

Προδιαγραφές

ΣΗΜΕΙΩΣΗ: Οι προδιαγραφές υπόκεινται σε αλλαγές χωρίς προειδοποίηση.

Μηχάνημα

Σύστημα φωτοαντιγραφής	Έμμεσο ηλεκτροστατικό σύστημα
Αποδεκτά πρωτότυπα	Φύλλα, βιβλία και τριδιάστατα αντικείμενα (μέγιστο μέγεθος πρωτοτύπου: A3/11 x 17")
Μεγέθη αντιγράφων	
- Κασέτα	A3, B4, A4, A4R, B5, B5R, A5R, Folio, 11 x 17" (Ledger), 8 1/2 x 14" (Legal), 11 x 8 1/2", 8 1/2 x 11" (Letter), 5 1/2 x 8 1/2" (Statement), 8 1/2 x 13" (Oficio II), 8K, 16K
- Θήκη πολλαπλών χρήσεων	A3 έως A6R, Postcard, Folio, 11 x 17" (Ledger) to 5 1/2 x 8 1/2" (Statement)
- Πλάτος που δεν φωτοαντιγράφεται	0,5 έως 5,5 mm
Χωρητικότητα πηγής τροφοδότησης χαρτιού	
- Κασέτα	300 φύλλα (των 80 g/m²), 150 φύλλα (των 90 g/m² ή λιγότερο)
- Θήκη πολλαπλών χρήσεων	100 φύλλα (των 80 g/m²) (25 φύλλα μεγέθους A3, B4, Folio, 11 x 17" (Ledger), 8 1/2 x 14" (Legal), 8 1/2 x 13" (Oficio II), 8K
Χωρητικότητα θήκης εξόδου	250 φύλλα (των 80 g/m²)
Χρόνος προθέρμανσης	Λιγότερο από 17,2 δευτερόλεπτα Χρόνος επαναφοράς από τρόπο λειτουργίας χαμηλής κατανάλωσης ρεύματος: 10 δευτερόλεπτα ή λιγότερο Χρόνος επαναφοράς από τρόπο λειτουργίας προσωρινής απενεργοποίησης: 17,2 δευτερόλεπτα ή λιγότερο (Σε θερμοκρασία δωματίου: 22 °C (71,6 °F), σχετική υγρασία: γύρω στο 60 %)
Μνήμη	
- Για λειτουργία φωτοαντιγραφικού	64 MB
- Για λειτουργία εκτυπωτή	128 MB
- Πρόσθετη μνήμη	Για λειτουργία φωτοαντιγραφικού: 16 MB, 32 MB, 64 MB και 128 MB Για λειτουργία εκτυπωτή: 32 MB, 64 MB, 128 MB και 256 MB
Περιβάλλον λειτουργίας	
- Θερμοκρασία	10 έως 32,5 °C
- Σχετική υγρασία	15% έως 80 %
- Υψόμετρο	2.500 m το πολύ
- Φωτισμός	1.500 lux το πολύ

Παροχή ρεύματος	120 V AC, 60 Hz, 9,5 A 220 έως 240 V AC, 50/60 Hz, 5,0 A
Διαστάσεις (Π) x (Β) x (Υ) (κεντρική μονάδα μόνο)	**Μοντέλο των 18 ppm:** 568 X 594 X 507 mm **Μοντέλο των 22 ppm:** 568 × 594 × 607 mm
Βάρος	**Μοντέλο των 18 ppm:** 33 kg περίπου **Μοντέλο των 22 ppm:** 40 kg περίπου
Εκπομπή θορύβου	**Μοντέλο των 18 ppm:** ≦ 62 dB(A) **Μοντέλο των 22 ppm:** ≦ 64,7 dB(A)
Απαιτούμενος χώρος (Π) x (Β)	1038 × 640 mm

Λειτουργία φωτοαντιγραφής

Ταχύτητα φωτοαντιγραφής: - Κρύσταλλο σάρωσης (1:1)	Μοντέλο των 18 ppm	A3/11 x 17" (Ledger): 8 φύλλα/λεπτό B4/8 1/2 x 14" (Legal): 8 φύλλα/λεπτό A4/11 x 8 1/2": 18 φύλλα/λεπτό A4R/8 1/2 x 11" (Letter): 13 φύλλα/λεπτό B5: 16 φύλλα/λεπτό
	Μοντέλο των 22 ppm	A3/11 x 17" (Ledger): 10 φύλλα/λεπτό B4/8 1/2 x 14" (Legal): 11 φύλλα/λεπτό A4/11 x 8 1/2": 22 φύλλα/λεπτό A4R/8 1/2 x 11" (Letter): 13 φύλλα/λεπτό B5: 20 φύλλα/λεπτό
Χρόνος μέχρι την εξαγωγή του πρώτου φωτοαντιγράφου	5,7 δευτερόλεπτα το πολύ (1:1, A4/11 x 8 1/2")	
Ανάλυση	Σάρωση: 600 x 600 dpi Εκτύπωση: 600 x 600 dpi	
Συνεχής φωτοαντιγραφή	1 έως 999 φύλλα	
Ζουμ φωτοαντιγραφής	Οποιοσδήποτε λόγος ζουμ μεταξύ 25 και 400 % (με βήμα του 1 %) και σταθεροί λόγοι ζουμ.	

Λειτουργία εκτυπωτή

Ταχύτητα εκτύπωσης	Ίδια με την *ταχύτητα φωτοαντιγραφής*.
Χρόνος μέχρι την εξαγωγή του πρώτου αντιτύπου	5,7 δευτερόλεπτα περίπου (1:1, A4/11 x 8 1/2")
Ανάλυση	600 dpi
Συμβατά λειτουργικά συστήματα	Microsoft Windows 2000/XP/Vista Windows Server 2003 Apple Macintosh OS 10.x
Διασύνδεση	Δικτύου: 1 θύρα USB 2.0: 1 θύρα (υψηλής ταχύτητας) Κάρτα διασύνδεσης δικτύου (προαιρετική): 1

Μονάδα επεξεργασίας εγγράφων (προαιρετικό)

Σύστημα τροφοδότησης πρωτοτύπων	Αυτόματη τροφοδότηση
Αποδεκτά πρωτότυπα	Φύλλα χαρτιού
Μεγέθη πρωτοτύπων	Μέγιστο: A3/11 x 17" Ελάχιστο: A5R/5 1/2 x 8 1/2"
Βάρος χαρτιού πρωτοτύπου	Πρωτότυπα μονής όψης: 45 έως 160 g/m²
Αποδεκτός αριθμός πρωτοτύπων	50 φύλλα (των 50 έως 80 g/m²) Μικτά μεγέθη πρωτοτύπων (αυτόματη επιλογή): 30 φύλλα (50 έως 80 g/m²) κατά το μέγιστο
Μικτά μεγέθη πρωτοτύπων (αυτόματη επιλογή)	30 φύλλα (50 έως 80 g/m²) κατά το μέγιστο
Διαστάσεις (Π) x (Β) x (Υ)	552 × 483 × 120 mm
Βάρος	6 kg περίπου

Μονάδα τροφοδότησης χαρτιού (προαιρετικό)

Σύστημα τροφοδότησης χαρτιού	Αυτόματη τροφοδότηση από κασέτες (χωρητικότητας 300 φύλλων [των 80 g/m²])
Μεγέθη χαρτιού	A3, B4, A4, A4R, B5, B5R, A5R, Folio, 11 x 17" (Ledger), 8 1/2 x 14" (Legal), 11 x 8 1/2", 8 1/2 x 11" (Letter), 5 1/2 x 8 1/2" (Statement), 8 1/2 x 13" (Oficio II)
Αποδεκτό χαρτί	Βάρος: 64 έως 105 g/m² Τύποι: απλό, ανακυκλωμένο
Διαστάσεις (Π) x (Β) x (Υ)	568 × 546 × 135 mm
Βάρος	6 kg περίπου

Μονάδα εκτύπωσης διπλής όψης (προαιρετικό)

Σύστημα	Εσωτερικού τύπου
Μεγέθη χαρτιού	A3, B4, A4, A4R, B5, B5R, A5R, Folio, 11 x 17" (Ledger), 8 1/2 x 14" (Legal), 11 x 8 1/2", 8 1/2 x 11" (Letter), 5 1/2 x 8 1/2" (Statement), 8 1/2 x 13" (Oficio II)
Αποδεκτό χαρτί	Βάρος: 64 έως 80 g/m² Τύποι: απλό, ανακυκλωμένο
Διαστάσεις (Π) x (Β) x (Υ)	368 × 54 × 181 mm
Βάρος	0,5 kg περίπου

Μονάδα τελικής επεξεργασίας (προαιρετικό)

Αριθμός θηκών	1
Μεγέθη χαρτιού	A3, B4, A4, A4R, B5, Folio, 11 x 17" (Ledger), 8 1/2 x 14" (Legal), 11 x 8 1/2", 8 1/2 x 11" (Letter), 8 1/2 x 13" (Oficio II)
Αποδεκτό χαρτί	Βάρος: 60 έως 105 g/m² Τύποι: απλό, ανακυκλωμένο, έγχρωμο, λεπτό και βαρύ χαρτί, επιστολόχαρτα
Διαστάσεις (Π) x (Β) x (Υ)	325 × 450 × 165 mm
Βάρος	8 kg περίπου

Μονάδα διαχωρισμού εργασιών (προαιρετικό)

Αριθμός θηκών	1
Χωρητικότητα θηκών	100 φύλλα (των 80 g/m²)
Μεγέθη χαρτιού	A3, B4, A4, A4R, B5, B5R, A5R, Folio, 11 x 17" (Ledger), 8 1/2 x 14" (Legal), 11 x 8 1/2", 8 1/2 x 11" (Letter), 5 1/2 x 8 1/2" (Statement), 8 1/2 x 13" (Oficio II)
Αποδεκτό χαρτί	Βάρος: 64 έως 105 g/m² Τύποι: απλό, ανακυκλωμένο
Διαστάσεις (Π) x (Β) x (Υ)	545 × 450 × 70 mm
Βάρος	1,5 kg περίπου

Περιβαλλοντικές προδιαγραφές

Χρόνος επαναφοράς από τρόπο λειτουργίας χαμηλής κατανάλωσης ρεύματος	10 δευτερόλεπτα
Χρόνος επαναφοράς από τη λειτουργία αναμονής	17,2 δευτερόλεπτα ή λιγότερο
Χρόνος μετάβασης σε τρόπο λειτουργίας χαμηλής κατανάλωσης ρεύματος (κατά τη στιγμή της αγοράς)	1 λεπτά
Χρόνος μετάβασης σε τρόπο λειτουργίας προσωρινής απενεργοποίησης (κατά τη στιγμή της αγοράς)	1 λεπτά
Φωτοαντιγραφή διπλής όψης	Προαιρετικός εξοπλισμός
Τροφοδότηση χαρτιού	Στο μηχάνημα αυτό, μπορεί να χρησιμοποιηθεί ανακυκλωμένο χαρτί από 100 % ανακυκλωμένο πολτό.

ΣΗΜΕΙΩΣΗ: Εάν απαιτούνται επιπρόσθετες προδιαγραφές, απευθυνθείτε στον *αντιπρόσωπο πωλήσεων* ή στον *αντιπρόσωπο σέρβις*.

Ευρετήριο

Αριθμητικοί χαρακτήρες

2 σε 1 **3-15**
4 σε 1 (οριζόντια διάταξη) **3-16**
4 σε 1 (κάθετη διάταξη) **3-17**

έ

έκθεση φωτοαντιγραφής **3-3**
επέκταση μνήμης **4-15**
επείγουσα φωτοαντιγραφή **3-18**
εγκατάσταση του προγράμματος οδήγησης εκτυπωτή **3-23**
εγκατάσταση, προφυλάξεις κατά την **vii**
εκτύπωση **3-23**
    πρόγραμμα οδήγησης εκτυπωτή **3-23**
    μέσα από λογισμικό εφαρμογής **3-23**
    τρόπος λειτουργίας διακοπής **3-18**
εκτύπωση μέσα από λογισμικό εφαρμογής **3-23**
εκτύπωσης διπλής όψης, τρόπος λειτουργίας **3-9**
εκτύπωσης, ταχύτητα **Παράρτημα-5**
εκτυπωτή, προδιαγραφές **Παράρτημα-5**
εκτυπωτή, βασική οθόνη σε τρόπο λειτουργίας **1-8**
εκτυπωτή, λειτουργίες **Παράρτημα-5**
εμπλοκές χαρτιού **6-12**
    αριστερό κάλυμμα **6-16**
    θήκη παράκαμψης **6-16**
    θήκη εξόδου **6-18**
    κασέτα 1 **6-13**
    κασέτες 2 έως 4 **6-14**
    μονάδα επεξεργασίας εγγράφων **6-19**
    μονάδα διαχωρισμού εργασιών **6-22**
    μονάδα τελικής επεξεργασίας **6-20**
εμπλοκής χαρτιού, δείκτες θέσης **6-12**
ενεργοποίηση του μηχανήματος **2-13**
εξοικονόμησης ρεύματος, λειτουργία **3-21**

π

περιβαλλοντικές προδιαγραφές **Παράρτημα-7**
παράλληλη διασύνδεση **2-12**
ποιότητα εικόνας **3-3**
    έκθεση φωτοαντιγραφής **3-3**
    τρόπος λειτουργίας Text **3-3**
    τρόπος λειτουργίας Photo **3-3**
    τρόπος λειτουργίας Text+Photo **3-3**
προεπιλεγμένη πύλη **2-16**
προδιαγραφές **Παράρτημα-2**
    περιβαλλοντικές **Παράρτημα-7**
    εκτυπωτής **Παράρτημα-5**
    μηχάνημα **Παράρτημα-2**
    μονάδα επεξεργασίας εγγράφων **Παράρτημα-5**
    μονάδα διαχωρισμού εργασιών **Παράρτημα-7**
    μονάδα εκτύπωσης διπλής όψης **Παράρτημα-6**
    μονάδα τελικής επεξεργασίας **Παράρτημα-6**
    μονάδα τροφοδότησης χαρτιού **Παράρτημα-6**
    φωτοαντιγραφικό **Παράρτημα-4**
προβλημάτων, αντιμετώπιση **6-2**
    δείκτες θέσης εμπλοκής **6-12**
    εμπλοκές χαρτιού **6-12**
    αριστερό κάλυμμα **6-16**
    θήκη παράκαμψης **6-16**
    θήκη εξόδου **6-18**
    κασέτα 1 **6-13**
    κασέτες 2 έως 4 **6-14**
    μηνύματα σφάλματος **6-6**
    μονάδα επεξεργασίας εγγράφων **6-19**
    μονάδα διαχωρισμού εργασιών **6-22**
    μονάδα τελικής επεξεργασίας **6-20**
προαιρετικός εξοπλισμός **4-1**, **4-2**
    επέκταση μνήμης **4-15**
    επισκόπηση **4-2**
    κιτ αποστολής/λήψης φαξ **4-14**
    κιτ σαρωτή δικτύου **4-14**
    κάρτα μνήμης **4-14**
    μετρητής αντιγράφων **4-13**
    μονάδα επεξεργασίας εγγράφων **4-3**
    μονάδα διαχωρισμού εργασιών **4-12**
    μονάδα εκτύπωσης διπλής όψης **4-8**
    μονάδα τελικής επεξεργασίας **4-8**
    μονάδα τροφοδότησης χαρτιού **4-7**
    σκληρός δίσκος **4-15**
προθέρμανση **3-2**
προκαθορισμένου ζουμ, τρόπος λειτουργίας **3-5**, **3-8**
προσθήκη χαρτιού **2-2**
προσθήκη συρράπτρων **4-10**
προσοχής, ετικέτες **vi**
προφυλάξεις κατά τη χρήση **ix**
προσωρινής απενεργοποίησης, τρόπος λειτουργίας **iv**, **3-22**
πρόγραμμα οδήγησης εκτυπωτή **3-23**
πίνακας χειρισμού **1-2**, **1-5**

Χ

χαμηλής κατανάλωσης ρεύματος, τρόπος λειτουργίας **iii**
    αυτόματη μετάβαση σε κατάσταση χαμηλής κατανάλωσης ρεύματος **3-21**

λειτουργία εξοικονόμησης ρεύματος 3-21
χαρτί
προετοιμασία 2-2
προσθήκη 2-2
θήκη παράκαμψης 2-5
κασέτα 2-2
μέγεθος και τύπος για τη θήκη παράκαμψης 2-8
τύποι 2-10
χρόνος μέχρι την εξαγωγή του πρώτου αντιτύπου Παράρτημα-5
χρόνος μέχρι την εξαγωγή του πρώτου φωτοαντιγράφου Παράρτημα-4

α

απαλοιφή εμπλοκών χαρτιού
αριστερό κάλυμμα 6-16
θήκη παράκαμψης 6-16
θήκη εξόδου 6-18
κασέτα 1 6-13
κασέτες 2 έως 4 6-14
μονάδα επεξεργασίας εγγράφων 6-19
μονάδα διαχωρισμού εργασιών 6-22
μονάδα τελικής επεξεργασίας 6-20
απαλοιφή εμπλοκής συρράπτρων 4-11
αποκατάσταση εμπλοκών 6-12
αποσύνδεση από το δίκτυο ρεύματος xii
αποσύνδεσης, διάταξη xii
ακίδες διαχωρισμού, καθαρισμός 5-3
αντικατάσταση του δοχείου γραφίτη 5-5
αντικατάσταση του κουτιού χρησιμοποιημένου γραφίτη 5-5
αντιμετώπιση προβλημάτων 6-2
ανάλυση Παράρτημα-4, Παράρτημα-5
αριστερή λαβή καλύμματος 1-2
αριστερό κάλυμμα 1-3, 6-16
ασφάλεια
παροχή ρεύματος viii
προφυλάξεις κατά τη χρήση ix
προφυλάξεις κατά την εγκατάσταση vii
αποσύνδεση από το δίκτυο ρεύματος xii
ετικέτες προσοχής vi
νομικές πληροφορίες ii
σύμβολα v
συμβάσεις iv
αυτόματη μετάβαση σε κατάσταση χαμηλής κατανάλωσης ρεύματος 3-21
αυτόματης μετάβασης σε κατάσταση προσωρινής απενεργοποίησης, τρόπος λειτουργίας iv, 3-22
αυτόματου ζουμ, τρόπος λειτουργίας 3-5

δ

δήλωση συμμόρφωσης CE xiii
δείκτες θέσης εμπλοκής 6-12
διπλής όψης, μονάδα εκτύπωσης 4-8
διπλής όψης, φωτοαντιγραφή 3-9
διεύθυνσης IP, ρύθμιση 2-14
διαχείρισης, κωδικός 2-17
διακοπής, τρόπος λειτουργίας 3-18
διασύνδεση USB 2-12
δικτύου, ρυθμίσεις 2-14
διεύθυνση IP 2-14
διόρθωση σφαλμάτων 6-6
δοχείο γραφίτη 1-3, 5-5

β

βασική εκτύπωση 3-23
βασικής φωτοαντιγραφής, διαδικασία 3-2

γ

γείωση μηχανήματος viii
γλώσσας, ρύθμιση 2-19
γλωττίδα προσαρμογής πλάτους χαρτιού 1-2, 2-3
γλωττίδα προσαρμογής μήκους χαρτιού 1-2, 2-3
γνωριμία
μονάδα επεξεργασίας εγγράφων 4-4
μονάδα τελικής επεξεργασίας 4-8

ζ

ζώνης ώρας, ρύθμιση 2-17
ζουμ
τρόπος λειτουργίας προκαθορισμένου ζουμ 3-5, 3-8
τρόπος λειτουργίας ζουμ 3-5, 3-7
τρόπος λειτουργίας αυτόματου ζουμ 3-5
ζουμ, αντιγραφή με 3-5
ζουμ, λόγος 3-5
ζουμ, τρόπος λειτουργίας 3-7

Ε

Energy Star, πρόγραμμα iii

η

ημερομηνία και ώρα 2-17

θ

θήκη παράκαμψης 1-2, 2-5, 6-16
θήκη παράκαμψης, προέκταση 1-2

θήκη παράκαμψης, μέγεθος και τύπος χαρτιού για τη 2-8
θήκη εξόδου 1-2, 3-4, 6-18
θερινή ώρα 2-18

λ

λαβές μεταφοράς 1-4
λειτουργία 2-13
λωρίδες ένδειξης μεγέθους πρωτοτύπου 1-3
λειτουργίας, διακόπτης 3-2

κ

καλώδιο δικτύου 2-11
καλώδιο εκτυπωτή 2-12
καλώδιο ρεύματος 2-12
καθαρισμός
    ακίδες διαχωρισμού 5-3
    κύλινδρος μεταφοράς 5-4
    κρύσταλλο σάρωσης 5-2
    μηχάνημα 5-2
κενό δοχείο γραφίτη 5-5
κασέτα 2-2
    κασέτα 1 6-13
    κασέτες 2 έως 4 6-14
κασέτες
    κασέτα 1 1-2
κιτ αποστολής/λήψης φαξ 4-14
κιτ σαρωτή δικτύου 4-14
κουτί χρησιμοποιημένου γραφίτη 1-3, 5-5
κρύσταλλο σάρωσης 1-3, 3-2
κρύσταλλο σάρωσης, καθαρισμός 5-2
κυλίνδρου μεταφοράς, καθαρισμός 5-4
κυρίως σώμα 1-2
κάλυμμα πρωτοτύπων 1-2
κάλυμμα κυρίου διακόπτη λειτουργίας 1-4
κάρτα μνήμης (CompactFlash) 4-14
κύριος διακόπτης λειτουργίας 1-4, 3-2

μ

μπροστινό κάλυμμα 1-3
μετρητής αντιγράφων 4-13
μηχανήματος, προδιαγραφές Παράρτημα-2
μηχανήματος, καθαρισμός 5-2
μηχάνημα, γνωριμία με το 1-1
οθόνη μηνυμάτων 1-7
μοχλός απασφάλισης δοχείου γραφίτη 1-3
μνήμης, επέκταση 4-15
νομικές πληροφορίες ii
μονάδα επεξεργασίας εγγράφων 4-3, 6-19, Παράρτημα-5
μονάδα επεξεργασίας εγγράφων, προδιαγραφές Παράρτημα-5
μονάδα επεξεργασίας εγγράφων, γνωριμία με τη 4-4
μονάδα διαχωρισμού εργασιών 4-12, 6-22, Παράρτημα-7
μονάδα εκτύπωσης διπλής όψης 4-8, Παράρτημα-6
μονάδα τελικής επεξεργασίας 4-8, 6-20, Παράρτημα-6
    εμπλοκές χαρτιού 6-20
    εμπλοκή συρράπτρων 4-11
    συρραφή 4-10
μονάδα τελικής επεξεργασίας, γνωριμία με 4-8
μονάδα τροφοδότησης χαρτιού 4-7, Παράρτημα-6
μονάδας διαχωρισμού εργασιών, προδιαγραφές Παράρτημα-7
μονάδας εκτύπωσης διπλής όψης, προδιαγραφές Παράρτημα-6
μονάδας τελικής επεξεργασίας, προδιαγραφές Παράρτημα-6
μονάδας τροφοδότησης χαρτιού, προδιαγραφές Παράρτημα-6
μάσκας υποδικτύου, ρύθμιση 2-15

L

Lasersicherheit -xii

ρ

ρεύματος, παροχή viii
Photo, τρόπος λειτουργίας 3-3
ρυθμίσεις
    ζώνη ώρας 2-17
    γλώσσα 2-19
    ημερομηνία και ώρα 2-17
    θερινή ώρα 2-18
ρυθμίσεις δικτύου
    προεπιλεγμένη πύλη 2-16
    μάσκα υποδικτύου 2-15
ράβδος διάταξης καθαρισμού φορτιστή 1-3, 5-6

Ο

οδηγοί εισαγωγής 1-2, 2-6
σύνδεση 2-11
σύνδεση με δίκτυο 2-11
σύνδεση με το δίκτυο ρεύματος 2-12
σύνδεση σε παράλληλη θύρα ή θύρα USB 2-12
σύμβολα v
σκληρός δίσκος 4-15
συντήρηση 5-1
συρραφή 4-10, 4-11
συρράπτρων, εμπλοκή 4-11
σφάλματος, μηνύματα 6-6

υ

υποδοχή διασύνδεσης δικτύου 1-4
υποδοχή διασύνδεσης USB 1-4
υποδοχή κάρτας μνήμης 1-4

Τ

ταξινόμησης, τρόπος λειτουργίας 3-13
Text+Photo, τρόπος λειτουργίας 3-3
Text, τρόπος λειτουργίας 3-3
τοποθέτηση πρωτοτύπων
    κρύσταλλο σάρωσης 3-2
    μονάδα επεξεργασίας εγγράφων (προαιρετικό) 4-4
τοποθέτηση πρωτοτύπων στη μονάδα επεξεργασίας εγγράφων 4-4
τοποθέτηση χαρτιού μέσα σε κασέτα 2-2
τοποθέτηση χαρτιού στη θήκη παράκαμψης 2-5

Σ

Συνδυασμένη αντιγραφή 3-14

φ

φωτοαντιγραφή 3-2
    διπλής όψης 3-9
    ζουμ, αντιγραφή με 3-5
    τρόπος λειτουργίας ποιότητας εικόνας 3-3
    τρόπος λειτουργίας προκαθορισμένου ζουμ 3-5, 3-8
    τρόπος λειτουργίας διακοπής 3-18
    τρόπος λειτουργίας ζουμ 3-5, 3-7
    τρόπος λειτουργίας αυτόματου ζουμ 3-5
    τρόπος λειτουργίας ταξινόμησης 3-13
    τρόπος λειτουργίας Text 3-3
    τρόπος λειτουργίας Photo 3-3
    τρόπος λειτουργίας Text+Photo 3-3
φωτοαντιγραφής, ταχύτητα Παράρτημα-4
φωτοαντιγραφικού, προδιαγραφές Παράρτημα-4
φωτοαντιγραφικού, βασική οθόνη σε τρόπο λειτουργίας 1-7
φωτοαντιγραφικού, λειτουργίες Παράρτημα-4

ΥΠΟΜΝΗΜΑ

Για καλύτερα αποτελέσματα στις εκτυπώσεις σας και καλύτερες επιδόσεις του μηχανήματος, συνιστάται η αποκλειστική χρήση γνήσιων αναλώσιμων της OLIVETTI με τα προϊόντα της OLIVETTI.

QUALITY CERTIFICATE

This machine has passed all quality controls and final inspection

N ° 09-113

DICHIARAZIONE CE DI CONFORMITA' del COSTRUTTORE secondo EN45014
*MANUFACTURER'S **CE** DECLARATION of CONFORMITY according to EN 45014*

OLIVETTI S.p.A. Via Jervis, 77 - 10015 IVREA (TO) - ITALY

Dichiara sotto la sua responsabilita' che i prodotti:
Declares under its sole responsibility that the products:

Categoria generale:	**Apparecchiature per la Tecnologia dell' Informazione**
Equipment category:	***Information Technology Equipment***
Tipo di apparecchiatura:	**Copiatrice Laser digitale multifunzionale**
Product type:	***Multifunctional Digital laser copier***
Modello/*Product name*:	**d-Copia 1800MF, d-Copia 2200MF**
Opzioni/*Options:*	**DP-420, PF-420, DU-420, JS-420, DF-420, IB-23, HD-5A, FAX System(R), Scan System (F)B**

sono CONFORMI alla Direttiva 1999/5/CE del 9 marzo 1999
are in compliance with directive 99/5/EC dated 9th march 1999

e soddisfano i requisiti essenziali di **Compatibilità Elettromagnetica e di Sicurezza** previsti dalle Direttive:
and fulfill the essential requirements of Electromagnetic Compatibility and of Electrical Safety as prescribed by the Directives:

2004/108/CE del 15 Dicembre 2004;
2004/108/EC dated 15th December 2004;
2006/95/CE del 12 Dicembre 2006;
2006/95/EC dated 12th December 2006;

in quanto progettati e costruiti in conformità alle seguenti Norme Armonizzate:
since designed and manufactured in compliance with the following European Harmonized Standards:

EN 55022:2006 (Limits and methods of measurements of radio interference characteristics of Information Technology Equipment) / Class B;
EN 61000-3-2:2006 (Electromagnetic Compatibility (EMC) - Part 3: Limits - Section 2: Limits for harmonic current emissions (equipment input current ≤ 16 A per phase)
EN 61000-3-3:1995 + A1:2001 + A2:2005 (Electromagnetic Compatibility (EMC) - Part 3: Limits - Section 3: Limitation of voltage fluctuations and flicker in low voltage supply systems for equipment with rated current up to and including 16A);
EN 55024:1998 + A1:2001 + A2:2003 (Electromagnetic Compatibility – Information technology equipment – Immunity characteristics – Limits and methods of measurement);
EN 60950-1:2001 + A11:2004 (Safety of Information Technology Equipment, including electrical business equipment).
EN 60825-1:1994 +A1:2002+A2:2001 (Radiation Safety of laser products, equipment classification, requirements ad user's guide).
EN300 330-1 V1.5.1/2006
EN300 330-2 V1.3.1/2006
ETSI TBR 21:1998 Requirements for pan-European approval for connection to the analogue Public Switched Telephone Networks (PSTN) of TE (excluding TE supporting the voice telephony service) in which network addressing, if provided, is by means of Dual Tone Multi Frequency (DTMF) signaling.

La conformità ai suddetti requisiti essenziali viene attestata mediante l'apposizione della **Marcatura CE** sul prodotto.
*Compliance with the above mentioned essential requirements is shown by affixing the **CE marking** on the product.*

Ivrea, 15 Luglio 2009
Ivrea, 15th July 2009

Francesco Forlenza
p.p. Olivetti S.p.A.

Note: 1) La Marcatura CE è stata apposta nel 2009
Notes: 1) CE Marking has been affixed in 2009
2) Il Sistema della Qualità è conforme alle norme serie UNI EN ISO 9000.
2) The Quality System is in compliance with the UNI EN ISO 9000 series of Standards

ΟΔΗΓΙΑ 2002/96/CE ΣΧΕΤΙΚΑ ΜΕ ΤΗΝ ΔΙΑΧΕΙΡΙΣΗ ΚΑΙ ΕΠΕΞΕΡΓΑΣΙΑ ΤΩΝ ΑΠΟΒΛΗΤΩΝ ΕΙΔΩΝ ΗΛΕΚΤΡΙΚΟΥ ΚΑΙ ΗΛΕΚΤΡΟΝΙΚΟΥ ΕΞΟΠΛΙΣΜΟΥ

ΠΛΗΡΟΦΟΡΙΕΣ

1. ΓΙΑ ΤΑ ΚΡΑΤΗ ΜΕΛΗ ΤΗΣ ΕΥΡΩΠΑΪΚΗΣ ΚΟΙΝΟΤΗΤΑΣ (UE)

Απαγορεύεται η απόρριψη ηλεκτρικών, και ηλεκτρονικών αποβλήτων ως στερεά αστικά απόβλητά: είναι υποχρεωτική η χωριστή συλλογή αυτών.

Η εγκατάλειψη των, εν λόγο, συσκευών σε μη εξουσιοδοτημένους, κατάλληλους και ειδικούς χώρους, μπορεί να μολύνει το περιβάλλον και να βλάψει την δημόσια υγεία.

Οι παραβάτες υπόκεινται σε πρόστιμα και άλλα μέτρα κατά τον Νόμο.

ΓΙΑ ΤΗΝ ΣΩΣΤΗ ΑΠΟΡΡΙΨΗ ΤΩΝ ΣΥΣΚΕΥΩΝ ΜΑΣ ΜΠΟΡΕΙΤΕ ΝΑ:

a) Απευθυνθείτε στις Τοπικές Αρχές οι οποίες θα σας παρέχουν υποδείξεις και πρακτικές πληροφορίες σχετικά με την σωστή διαχείριση των εν λόγο αποβλήτων, για παράδειγμα: τόπους και ωράρια των χώρων αποθήκευσης ή συλλογής, κτλ.

b) Κατά την αγορά μίας καινούργια συσκευής μας, παραδώστε, στον Πωλητή - Διανομέα την μεταχειρισμένη σας, ανάλογη με την καινούργια, συσκευή.

Το σύμβολο με τον διαγραμμένο τροχοφόρο κάδο, πάνω στην συσκευή, δηλώνει ότι:

- όταν η συσκευή φτάσει το τέλος του κύκλου ζωής της, θα πρέπει να παραδοθεί σε εξειδικευμένα κέντρα συλλογής με βάση τις διαδικασίες χωριστής συλλογής αστικών αποβλήτων;
- Η Olivetti εγγυάται και μεριμνά για όλες τις διαδικασίες σχετικές με την διαχείριση, συλλογή, ανακύκλωση και απόρριψη της συσκευής σε συμμόρφωση με την Οδηγία 2002/96/CE (και τροπολογίες αυτής).

2. ΓΙΑ ΤΑ ΑΛΛΑ ΚΡΑΤΗ (ΕΚΤΟΣ Ε.Κ)

Η επεξεργασία, συλλογή, ανακύκλωση και απόρριψη ηλεκτρικών, και ηλεκτρονικών αποβλήτων θα πρέπει να γίνεται σε συμμόρφωση με τις τρέχουσες τοπικές Διατάξεις σε κάθε Κράτος.